NICHT VERMASSTE KANTEN SIND NICHT MAßSTÄBLICH

~~ÄNDERUNGEN DIE DEM TECHNISCHEN FORTSCHRITT DIENEN, BEHALTEN WIR UNS VOR~~

ZEICHNUNG GESCHÜTZT DURCH
© COPYRIGHT 1992
AMP DEUTSCHLAND GMBH
ALLE RECHTE VORBEHALTEN

REV.	ÄNDERUNG	DATUM	NAME
B	Bemerkungen in Englisch hinzu	16.02.96	B.Honigmann

NUMMER 964449

VERWENDET FÜR –

PASSEND ZU –

CAD-ORIGINAL
ZEICHNUNG NICHT ÄNDERN

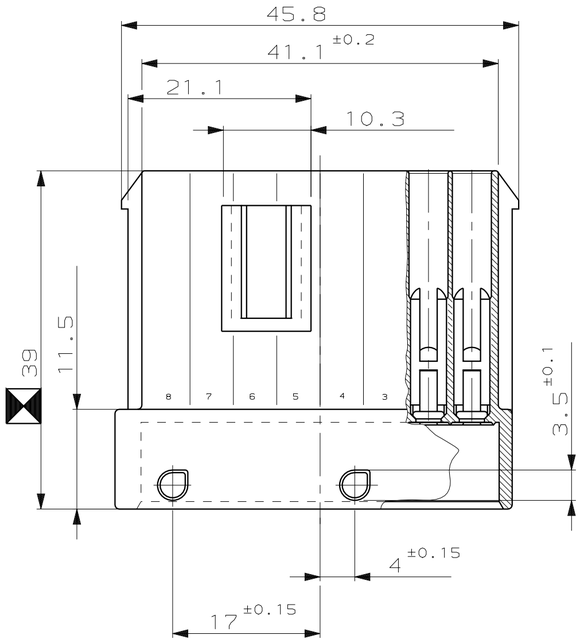

Schnitt C-F

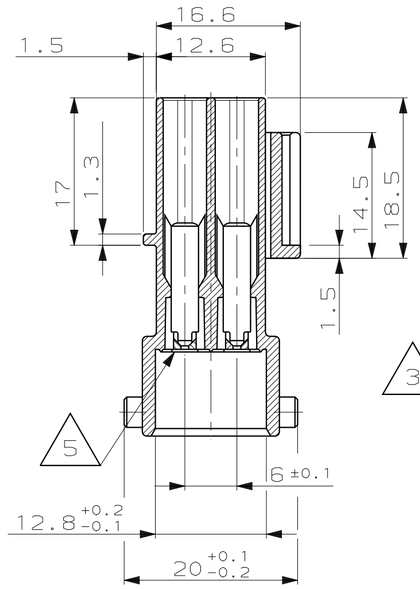

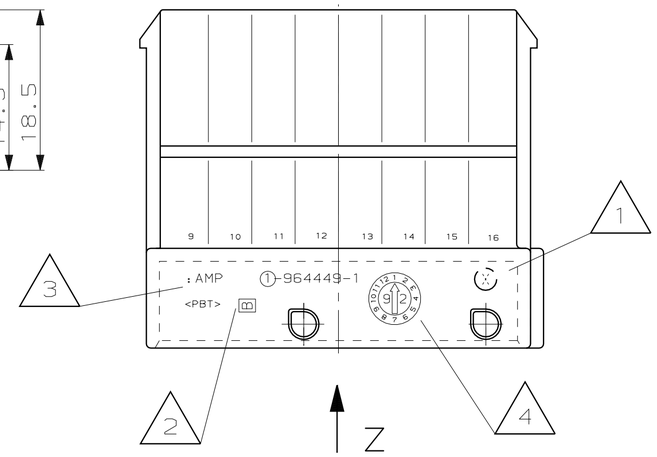

1 KODIERUNG A1

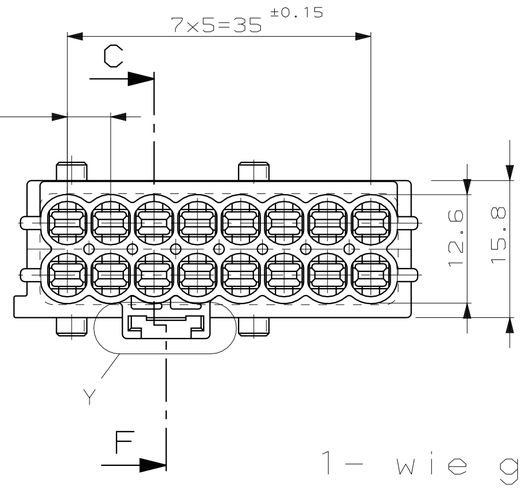

1– wie gezeichnet

Einzelheit "Y"

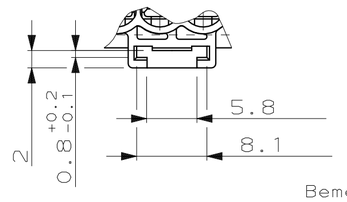

Ansicht "Z"

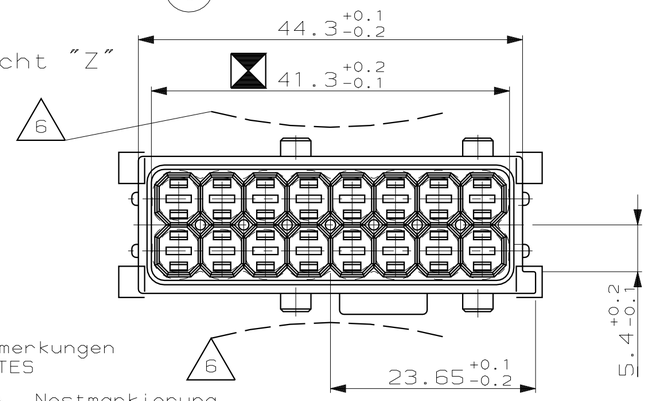

2 KODIERUNG B1

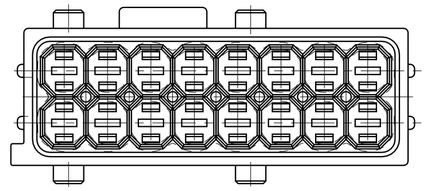

3 KODIERUNG C1

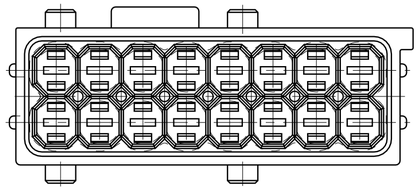

4 KODIERUNG D1

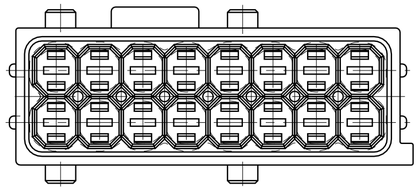

5 KODIERUNG N

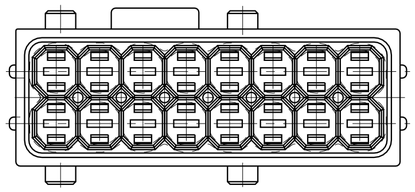

Bemerkungen
NOTES

1. Nestmarkierung
   CAVITY MARKING
2. Werkzeug-Änderungsindex
   REVISION STATUS OF THE MOULD
3. AMP Zeichen, -Nummer und Materialkennzeichnung
   AMP SIGN, -NUMBER AND MATERIAL MARKING
4. Produktionsdatum mit Datumstempel
   PRODUCTION DATE WITH DATE INSERT
5. Passende Dichtung PN 963216-1
   USED WITH SEALING 963216-1
6. Maximaler Einfall max. 0,25
   SURFACE MAX. 0,25

Maße für "SPC"
DIM. FOR

NUR FÜR RENAULT-TRUCKS

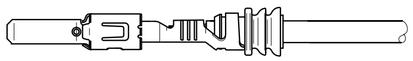

2-962915-1	0.5-1.0mm²	CuFe2	vorverzinnt	828904-1	hellblau
2-962916-1	>1.0-2.5mm²	CuFe2	vorverzinnt	828905-1	weiß
AMP Best.-Nr.	DGB	Werkstoff	Oberfläche	AMP Best.-Nr.	Farbe
Flachsteckkontakt 2.8x0.8mm				Einzel-Dichtung	

BESTELL-NR.	POS.	STÜCK	BENENNUNG EINZELTEIL	WERKSTOFF	OBERFLÄCHE / FARBE
–	–	–	–	–	
5-964449-1	5	1	16pol. Gehäuse für 2.8mm Tab	PBT	weiß
4-964449-1	4	1	16pol. Gehäuse für 2.8mm Tab	PBT	braun
3-964449-1	3	1	16pol. Gehäuse für 2.8mm Tab	PBT	blau
2-964449-1	2	1	16pol. Gehäuse für 2.8mm Tab	PBT	grau
1-964449-1	1	1	16pol. Gehäuse für 2.8mm Tab	PBT	schwarz

GEZ. 06.10.93 M. FUCHS
GEPR. 06.10.93 R.FORELL

ZEICHNUNG GÜLTIG AB KW40/93

AMP — AMP DEUTSCHLAND G.m.b.H. Langen b.Ffm.,West Germany

BENENNUNG
16pol. Gehäuse für 2.8mm Tab
16 POS. TAB HOUSING 2.8MM

K

NICHT TOLERIERTE MASSE: ± ±0.3, ± 1°
FORMAT: A2
ZEICHNUNGS-NR.: 964449
MASSTAB: 2:1
BLATT: 1 VON 1
REV.: B

LOC AI 1 1

WAR NR. 91-52230-3

AMP-EN-555 REV 10-90

16-FEB-96 09:23:18 wh5200 s.964449.1.c (in EDM)