Southco® Vierteldreh-Schnellverschlüsse

Klein

- **Für Anwendungen mit begrenztem Platz**
- **Schneller Zugang**

Verschlußzapfen

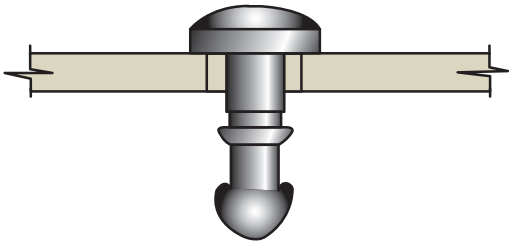

Sicherungsring

Gegenstücke

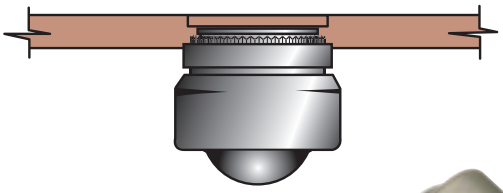

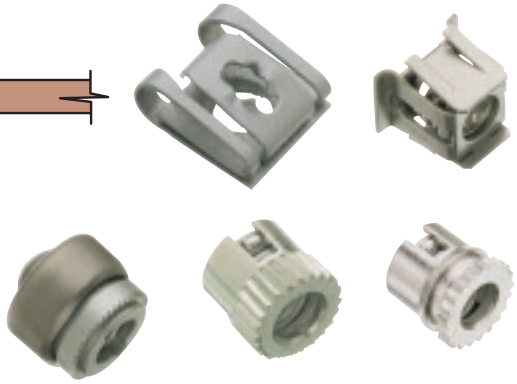

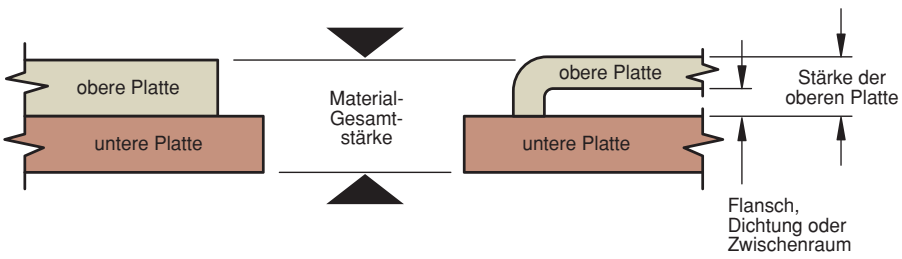

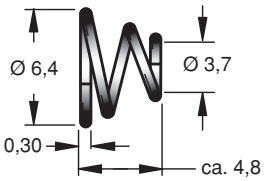

Feder

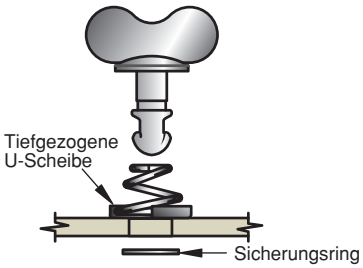

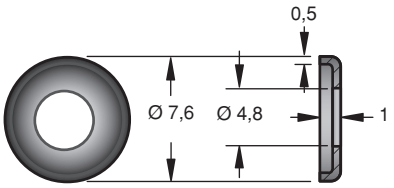

Nylon-Unterleg-scheibe

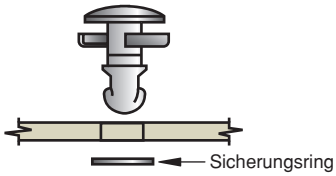

Auswahl des richtigen Schnellverschlusses

1. Das Gegenstück auswählen. Die Einschränkungen bezüglich der unteren Platte (Rahmen) beachten.
2. Den Verschlußzapfen auswählen:
   a) Die Stärke der oberen Platte oder die Material-Gesamtstärke bestimmen die Länge des Verschlußzapfens (der Hinweis unter der Produktnummer des Gegenstückes gibt an, welches Maß zu benutzen ist).
   b) Ist für das Gegenstück ein Korrekturhinweis zur Bestimmung der Länge des Verschlußzapfens gegeben, so ist der gemessene Wert der Material-Gesamtstärke entsprechend zu berichtigen.
   c) Anhand des Meßwertes (bzw. des korrigierten Meßwertes) ist der Tabelle auf Seite 273, entsprechend der gewählten Kopfart, die Produktnummer des Verschluß-zapfens zu entnehmen.
3. Den Sicherungsring auswählen.
4. Die einzelnen Teile und das Werkzeug (falls erforderlich) separat unter Angabe der Produktnummern bestellen.

Werkstoff und Oberfläche

Druckfeder: rostbeständiger Stahl, ähnlich 1.4300, passiviert
Unterlegscheibe: Nylon, schwarz oder Weiß

Produktnummern		
Druck-feder	Unterlegscheibe	
	Schwarz	Weiß
81-41-102-24 •	81-46-101-41 •	81-46-101-39 •

Korrekturhinweis zur Verschlußzapfenlänge
Bei Verwendung einer Druckfeder mit Unterlegscheibe sind zur Stärke der oberen Platte oder der Material-Gesamtstärke 0,8 mm hinzuzufügen.

Bei Verwendung einer Unterlegscheibe sind zur Stärke der oberen Platte oder der Material- Gesamtstärke 0,5 mm hinzu-zufügen.

Alle Maße in Millimeter
Technische Änderungen vorbehalten. Verbindlich für Maß-zeichnungen und Technische Daten sind nur die neuesten Produktspezifikationen, die Sie auf Anfrage erhalten.

Southco® Vierteldreh-Schnellverschlüsse

Klein, Verschlußzapfenauswahl

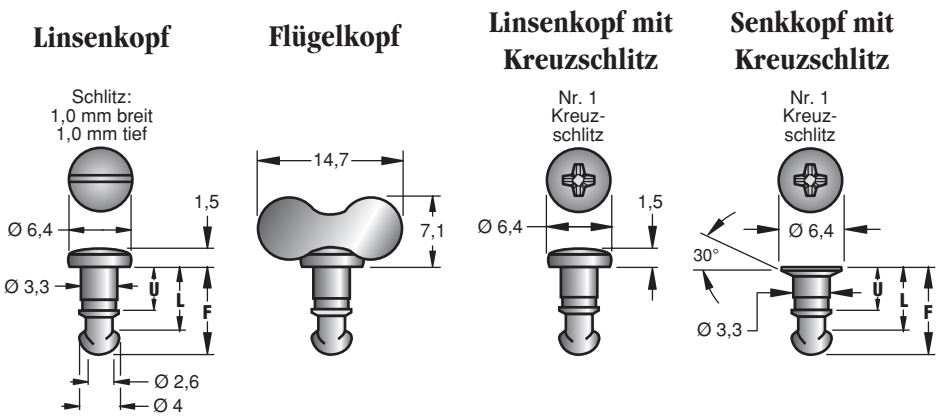

Werkstoff und Oberfläche

Verschlusszapfen mit Flügelkopf: Stahl 1.0204.
Flügel: Stahl 1.1121.
Alle anderen: Stahl 1.0204.
Oberflächen siehe Tabelle.

Bei: Einpreßgegen-stücken 81-35-308-55 und 81-35-310-55		Bei: Allen anderen Gegenstücken*		Produktnummern - Verschlußzapfen				Abmessungen		
				Verzinkt, chromatiert und versiegelt.		Einsatzgehärteter Stahl, verzinkt, chromatiert und versiegelt.		U	L	F
Stärke der oberen Platte**		Gesamt-Material-stärke**		Linsen-kopf mit Schlitz	Flügel-kopf	Linsen-kopf mit Kreuz-schlitz	Senkkopf mit Kreuz-schlitz			
min.	max.	min.	max.							
1	1,5	2,3	2,8	81-11-100-16 •	81-12-100-16 •	81-18-100-16 •	81-19-100-16 •	4,9	7,2	9,8
1,5	2	2,8	3,3	81-11-120-16 •	81-12-120-16 •	81-18-120-16 •	81-19-120-16 •	5,4	7,8	10,3
2	2,5	3,3	3,8	81-11-140-16 •	81-12-140-16 •	81-18-140-16 •	81-19-140-16 •	5,9	8,3	10,8
2,5	3	3,8	4,3	81-11-160-16 •	81-12-160-16 •	81-18-160-16 •	81-19-160-16 •	6,4	8,8	11,3
3	3,5	4,3	4,8	81-11-180-16 •	81-12-180-16 •	81-18-180-16 •	81-19-180-16 •	6,9	9,3	11,8
3,6	4,1	4,8	5,3	81-11-200-16 •	81-12-200-16 •	81-18-200-16 •	81-19-200-16	7,4	9,8	12,3
4,1	4,6	5,3	5,8	81-11-220-16 •	81-12-220-16	81-18-220-16 •	81-19-220-16	8	10,3	12,8
4,6	5,1	5,8	6,3	81-11-240-16 •	81-12-240-16	81-18-240-16	81-19-240-16	8,5	10,8	13,3
5,1	5,6	6,4	6,9	81-11-260-16 •	81-12-260-16	81-18-260-16	81-19-260-16	9	11,0	13,8
5,6	6,1	6,9	7,4	81-11-280-16 •	81-12-280-16	81-18-280-16	81-19-280-16	9,5	11,8	14,4
6,1	6,6	7,4	7,9	81-11-300-16 •	81-12-300-16	81-18-300-16	81-19-300-16	10	12,3	14,9
6,6	7,1	7,9	8,4	81-11-320-16 •	81-12-320-16 •	81-18-320-16	81-19-320-16	10,5	12,8	15,4

*Die Gesamt-Materialstärke und Form des Gegenstückes bestimmen die Länge des Verschlußzapfens, beachten Sie deshalb bitte den für das betreffende Gegenstück geltenden Korrekturhinweis.

** Falls Verschlußzapfen mit einer Druckfeder und/oder einer Nylon-Scheibe eingesetzt werden sollen, so sind zur Längenbestimmung des Verschlußzapfens die Korrektur-hinweise auf Seite 269 zu beachten.

Alle Maße in Millimeter
Technische Änderungen vorbehalten. Verbindlich für Maßzeichnungen und Technische Daten sind nur die neuesten Produktspezifikationen, die Sie auf Anfrage erhalten.

• Alle mit diesem Symbol gekennzeichneten Produkte sind ab einem oder mehreren unserer globalen Zentrallager lieferbar.
Bitte erfragen Sie die Lieferzeiten, falls diese nicht über eine unserer Niederlassungen oder Vertretungen in Ihrer Nähe bezogen werden können.

Southco® Vierteldreh-Schnellverschlüsse

Klein, Gegenstücke

Einpreßgegenstücke für die Montage mit Ultraschall in thermoplastischen Kunststoffen

- **Verringert Strukturveränderungen des Basismaterials auf ein Minimum**
- **Erhöhter Widerstand gegen Herausziehen**
- **Erhöhter Widerstand gegen Herausdrehen**

Produktnummer
81-35-310-55 •

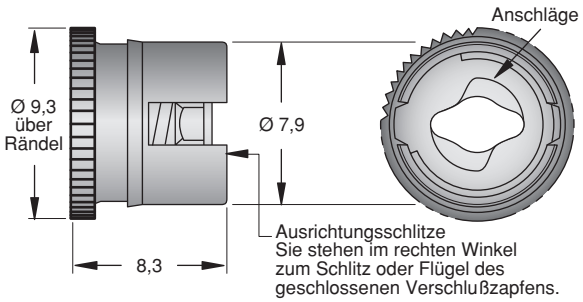

Montage

1. Maßhaltiges Loch vorbereiten.

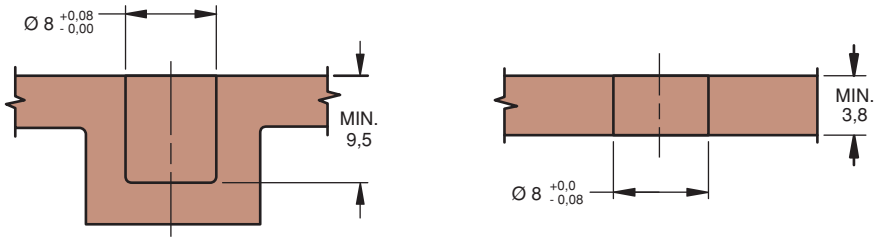

2. Gegenstück versenkt oder bündig einsetzen.

Auswahl des Verschlußzapfens: Stärke der oberen Platte messen und in der Tabelle auf Seite 273 in der 1. Spalte (Produktnummer 81-35-310-55) den entsprechenden Bereich wählen.

Versenkte Montage des Gegenstückes um 0,5 mm.

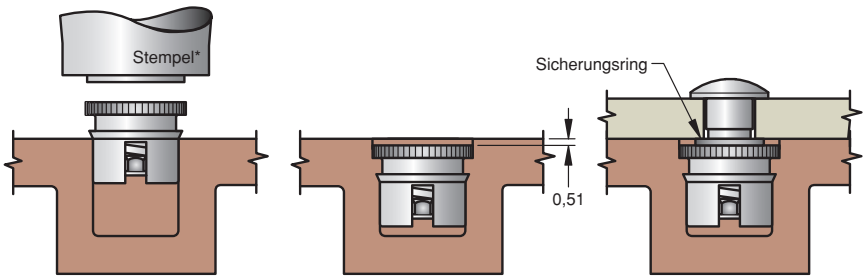

Bündige Montage des Gegenstückes

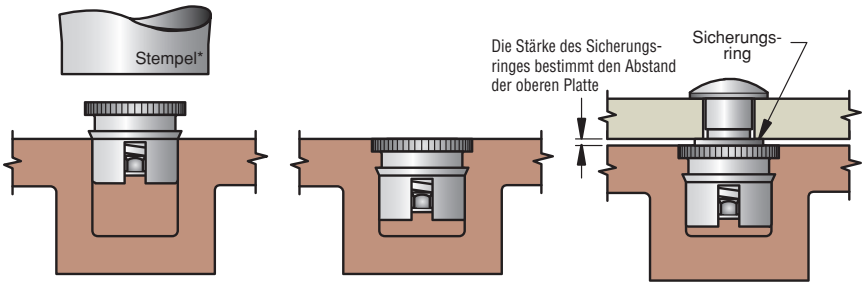

*Stempelausführung kann je nach Material und Anwendung variieren.

Werkstoff und Oberfläche

Gegenstück: Stahl 1.1121, verzinkt, chromatiert und versiegelt.
Gehäuse: kohlenstoffarmer Stahl, verzinkt, chromatiert und versiegelt.
Feder: rostbeständiger Stahl 302 (ähnlich 1.4300). DACROTIZED*.
Sicherungsring: rostbeständiger Stahl 302 (ähnlich 1.4300). passiviert.

*Eingetragenes Warenzeichen der Metal Coatings International, Inc.

Fordern Sie Testmuster an. Testen Sie diese Gegenstücke in Ihren Werkstoffen.

Festigkeitsrichtwerte

(Wir liefern Ihnen gerne Testmuster für die praktische Erprobung in Ihrer speziellen Anwendung)

Maximale Betriebslast: 440 N

Alle Maße in Millimeter

Technische Änderungen vorbehalten. Verbindlich für Maßzeichnungen und Technische Daten sind nur die neuesten Produktspezifikationen, die Sie auf Anfrage erhalten.

• Alle mit diesem Symbol gekennzeichneten Produkte sind ab einem oder mehreren unserer globalen Zentrallager lieferbar.
Bitte erfragen Sie die Lieferzeiten, falls diese nicht über eine unserer Niederlassungen oder Vertretungen in Ihrer Nähe bezogen werden können.

Southco® Vierteldreh-Schnellverschlüsse

Klein, Gegenstücke

"Snap-in"Einrastgegenstück

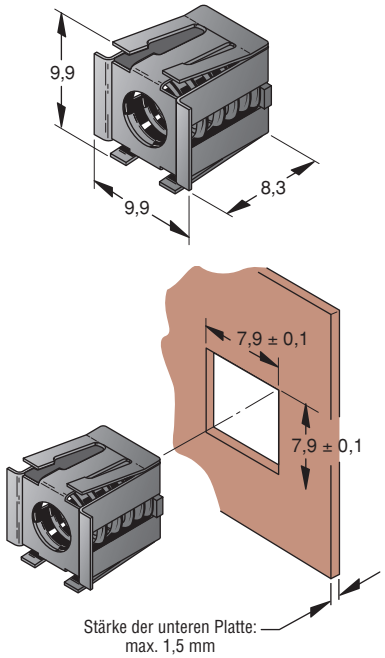

Montagewerkzeug

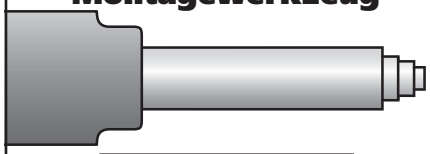

Werkzeug-Produktnummer
29-8125-309 •

Nur mit geeignetem Hilfswerkzeug einsetzen, damit alle vier Federlaschen hinter der Platte ausrasten.

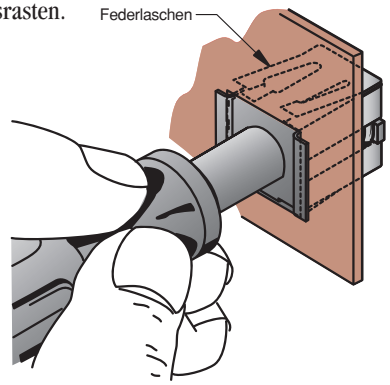

Hinweis: Der Zapfen des Werkzeuges darf nur auf dem Einsatz aufliegen. Er darf auf keinen Fall im Gehäuse aufstoßen.

Werkstoff und Oberfläche

Gehäuse und **Sicherungsring:** rostbeständiger Stahl 301 (US-Norm), blank.
Gegenstück: Stahl 1.1121, verzinkt, chromatiert und versiegelt.
Feder: rostbeständiger Stahl 302 (ähnlich 1.4300), passiviert.
Montagewerkzeug: Stahl 1.0737, verzinkt und glanzchromatiert.

Produktnummer
81-35-309-56 •

Korrekturhinweis zur Verschlußzapfenlänge

Zur Auswahl des Verschlußzapfens gilt: Stärke der oberen Platte + 1,5 mm, jedoch von der Spalte "Material-Gesamtstärke" ausgehen.

Festigkeitsrichtwerte

(Wir liefern Ihnen gerne Testmuster für die praktische Erprobung in Ihrer speziellen Anwendung)

Maximale Betriebslast: 440 N

"Clip-on" Aufsteckgegenstück

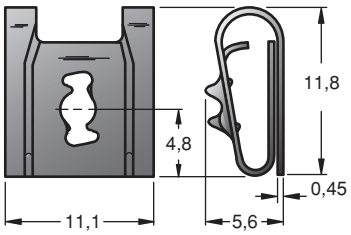

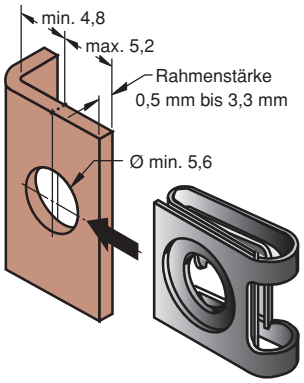

Montage

Von Hand

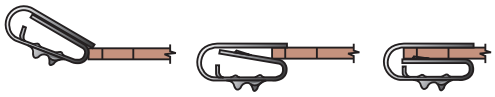

Mit Schraubendreher

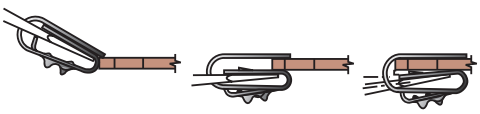

Mit Werkzeug

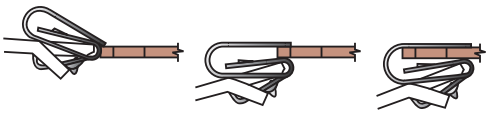

Montagewerkzeug

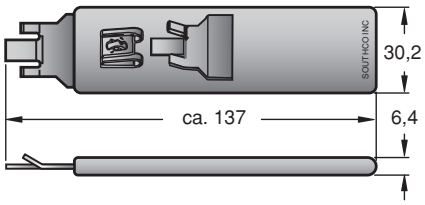

Werkzeug-Produktnummer
29-81-101-10 •

Werkstoff und Oberfläche

Gegenstück: Stahl 1.1221, DACROTIZED* oder rostbeständiger Stahl 17-7PH (US-Norm), passiviert (siehe Tabelle).

*Eingetragenes Warenzeichen der Metal Coatings International, Inc.

Ausführung	Produktnummern
Stahl 1.1221, DACROTIZED*	81-47-101-15 •
Rostbeständiger Stahl 17-7PH (US-Norm)	81-47-101-20 •

Korrekturhinweis zur Verschlußzapfenlänge

Zur Auswahl des Verschlußzapfens in der Tabelle auf Seite 273 ist die "Material-Gesamtstärke" wie folgt zu bestimmen:

Abbildung 1

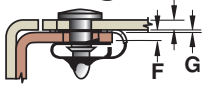

P + F - 1,07 (Konstante), wenn **G = 0,45**

Abbildung 2

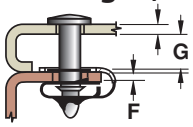

P + F + G - 1,5 (Konstante), wenn **G = 0,46** oder größer

Festigkeitsrichtwerte

(Wir liefern Ihnen gerne Testmuster für die praktische Erprobung in Ihrer speziellen Anwendung)

Maximale Betriebslast: 440 N

Alle Maße in Millimeter
Technische Änderungen vorbehalten. Verbindlich für Maßzeichnungen und Technische Daten sind nur die neuesten Produktspezifikationen, die Sie auf Anfrage erhalten.

Southco® Vierteldreh-Schnellverschlüsse

Klein, Gegenstücke

Geschlossene Einpreßgegenstücke für Blech – EMV- geschirmt

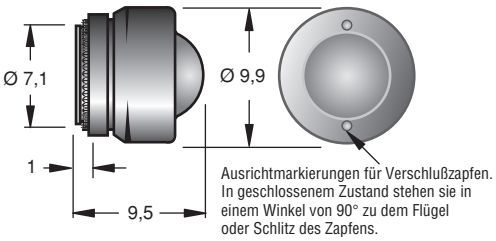

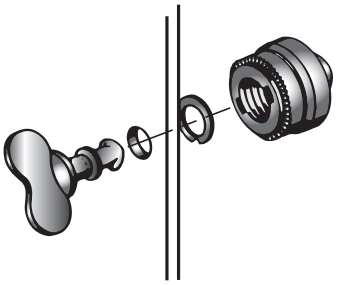

Montagewerkzeug

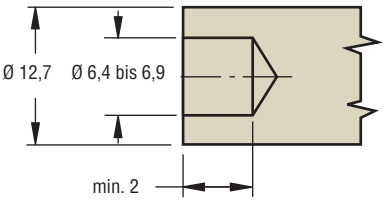

Montagewerkzeug-Produktnummer
54-0-5466-11 •

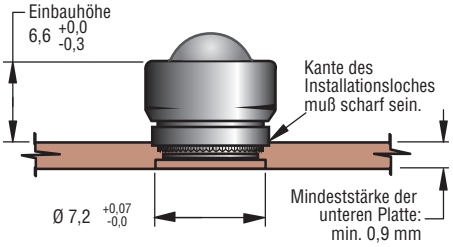

Hinweis: Für den Einsatz in kohlenstoffarmen Stahl, Aluminium und Edelstahl in Bedingungen von R_B 85 oder weniger.

Werkstoff und Oberfläche

Gegenstück: Stahl 1.1121, verzinkt, chromatiert und versiegelt.
Hülse: kohlenstoffarmer, Stahl verzinkt, chromatiert und versiegelt.
Feder: rostbeständiger Stahl 302 (ähnl. 1.4300). DACROTlZED*.
Kappe: rostbeständiger Stahl 1.4303, DACROTlZED*.

*Eingetragenes Warenzeichen der Metal Coatings International, Inc.

Produktnummer
81-35-311-55 •

Korrekturhinweis zur Verschlußzapfenlänge

Zur Auswahl des Verschlußzapfens ist die Material-Gesamtstärke zu bestimmen. Bei einer Stärke der unteren Platte von weniger als 1,27 mm ist stets 1,3 mm einzusetzen.

Festigkeitsrichtwerte

(Wir liefern Ihnen gerne Testmuster für die praktische Erprobung in Ihrer speziellen Anwendung)

Maximale Betriebslast: 440 N

Einpreßgegenstücke für Blindlöcher und massive Werkstoffe

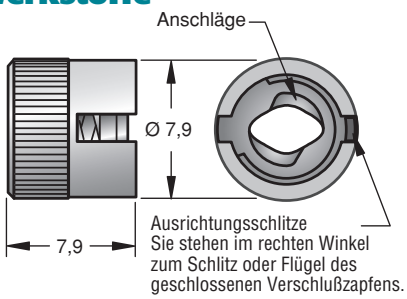

Massive Werkstoffe

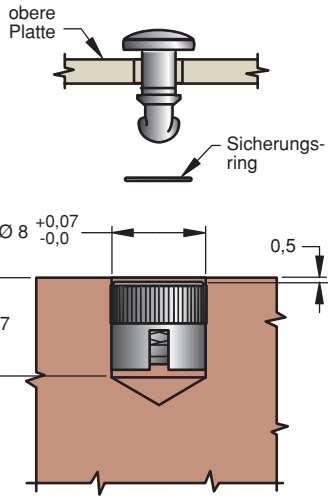

Blindlöcher

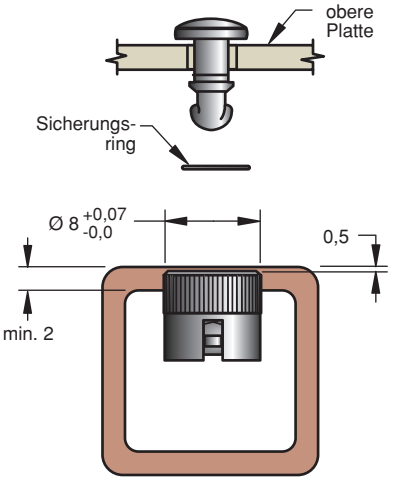

Werkstoff und Oberfläche

Gegenstücke: Stahl 1.1121, verzinkt, chromatiert und versiegelt.
Hülse: kohlenstoffarmer Stahl, verzinkt, chromatiert und versiegelt.
Sicherungsring und **Feder**: rostfreier Stahl 302 (ähnlich 1.4300). DACROTlZED*.

*Eingetragenes Warenzeichen der Metal Coatings International, Inc.

Produktnummer
81-35-308-55 •

Korrekturhinweis zur Verschlußzapfenlänge

Zur Auswahl des Verschlußzapfens ist die Stärke der oberen Platte zu bestimmen.

Festigkeitsrichtwerte

(Wir liefern Ihnen gerne Testmuster für die praktische Erprobung in Ihrer speziellen Anwendung)

Maximale Betriebslast: 440 N

Alle Maße in Millimeter

Technische Änderungen vorbehalten. Verbindlich für Maßzeichnungen und Technische Daten sind nur die neuesten Produktspezifikationen, die Sie auf Anfrage erhalten.

• Alle mit diesem Symbol gekennzeichneten Produkte sind ab einem oder mehreren unserer globalen Zentrallager lieferbar.
Bitte erfragen Sie die Lieferzeiten, falls diese nicht über eine unserer Niederlassungen oder Vertretungen in Ihrer Nähe bezogen werden können.

Southco® Vierteldreh-Schnellverschlüsse

Klein, Verschlußzapfenauswahl

Sicherungsringe

Geschlitzter Sicherungsring
Montage von Hand oder mit Werkzeug

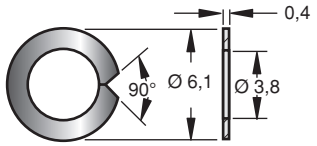

Montagewerkzeug für geschlitzte Sicherungsringe

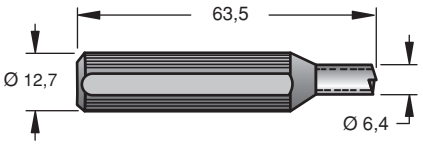

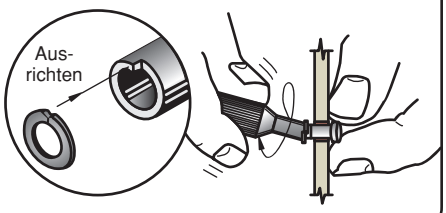

Aufpreß-Sicherungsring
Montage mit Werkzeug

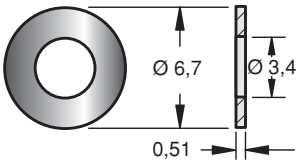

Montagewerkzeug für Aufpreß-Sicherungsringe

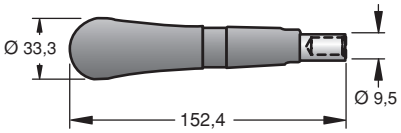

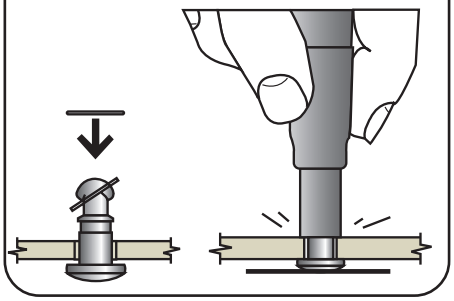

Montage

Verschlußzapfen Einbau

1. Bohren

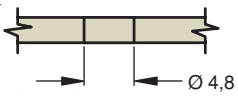

2. Verschlußzapfen einsetzen und Sicherungsring aufschieben

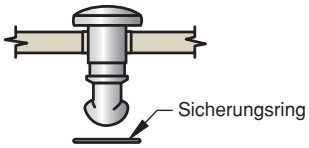

Verschlußzapfen mit Senkkopf

1. Bohren

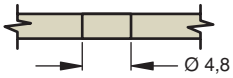

2. Ansenken

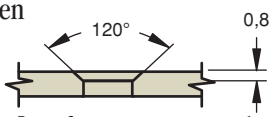

3. Verschlußzapfen einsetzen und Sicherungsring aufschieben

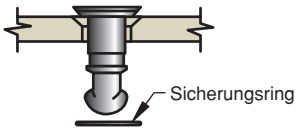

Werkstoff und Oberfläche

Geschlitzter Sicherungsring: rostbeständiger Stahl ähnlich 1.4300, passiviert.
Aufpreß-Sicherungsring: Nylon, schwarz.
Montagewerkzeug für geschlitzte Sicherungsringe: Stahl, verzinkt.
Montagewerkzeug für Aufpreß-Sicherungsringe: gehärteter, kohlenstoffarmer Stahl, verzinkt

Bezeichnung	Produktnummern
Geschlitzter Sicherungsring	81-32-101-20 •
Montagewerkzeug für geschlitzter Sicherungsringe	81-0-15129-11 •
Aufpreß-Sicherungsring	81-32-301-12 •
Montagewerkzeug für Aufpreß-Sicherungsringe	81-0-18173-11 •

Alle Maße in Millimeter
Technische Änderungen vorbehalten. Verbindlich für Maßzeichnungen und Technische Daten sind nur die neuesten Produktspezifikationen, die Sie auf Anfrage erhalten.

• Alle mit diesem Symbol gekennzeichneten Produkte sind ab einem oder mehreren unserer globalen Zentrallager lieferbar.
Bitte erfragen Sie die Lieferzeiten, falls diese nicht über eine unserer Niederlassungen oder Vertretungen in Ihrer Nähe bezogen werden können.

Southco® Vierteldreh-Schnellverschlüsse

Mittelgroß

- **Größte Auswahl an Verschlußzapfen und Gegenstücken**
- **Verschlußzapfen mit Einrasthülse oder druckgefederte Verschlußzapfen in Niet- oder Einpreßhülse mit bündigem Abschluß des gelösten Zapfens**
- **Schneller Zugang**

Verschlußzapfen

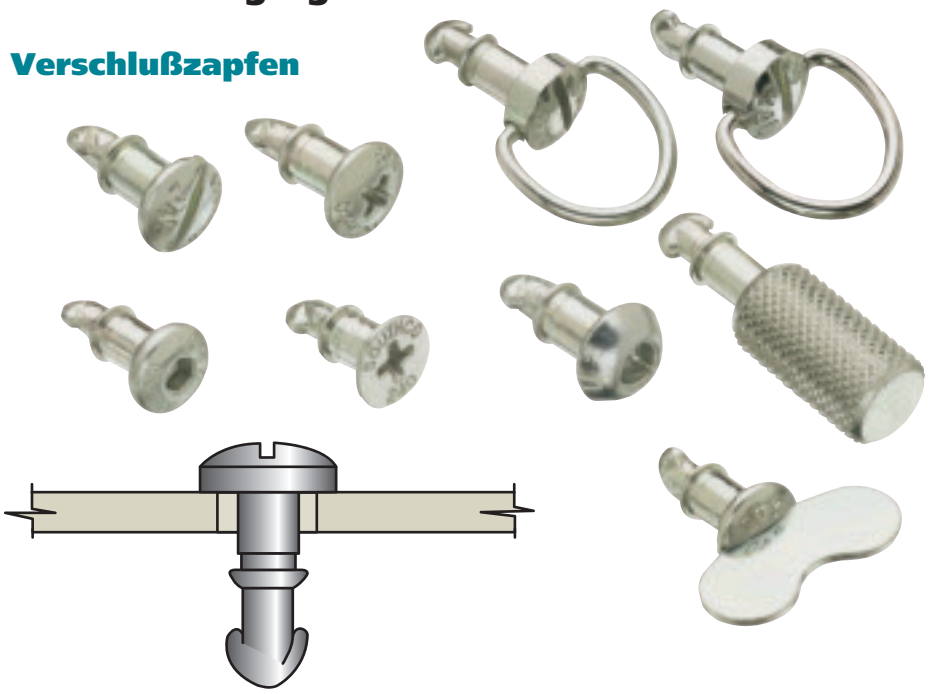

Sicherungsringe

Gegenstücke

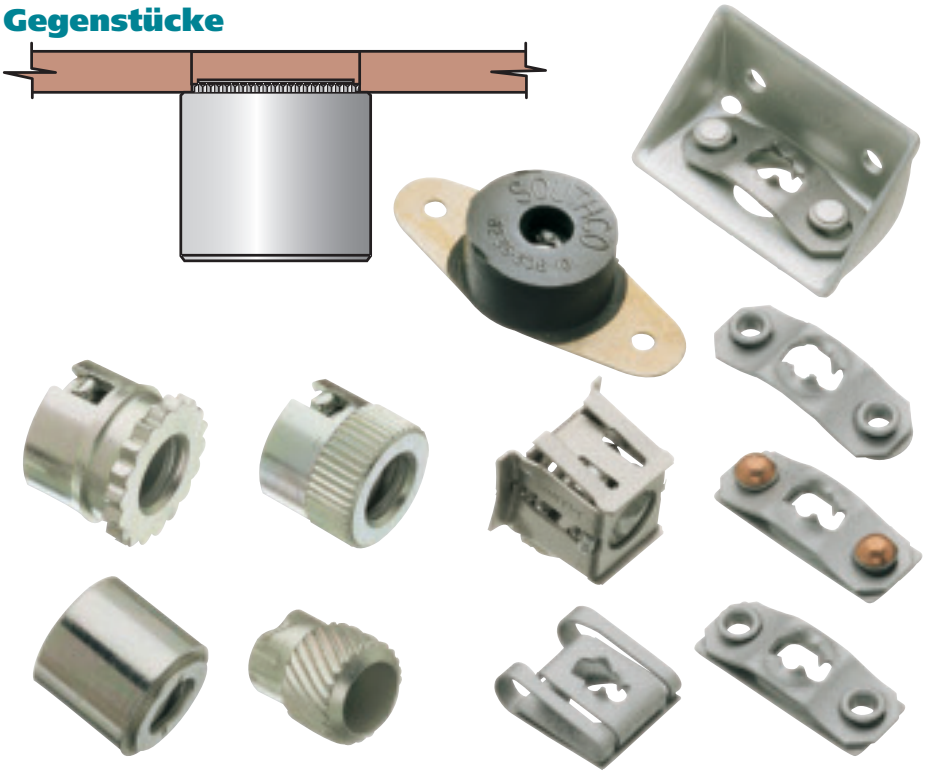

Linsenkopf mit Kreuzschlitz

Kreuz-
schlitz
Nr. 2

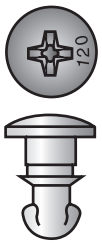

Senkkopf mit Kreuzschlitz

Kreuz-
schlitz
Nr. 2

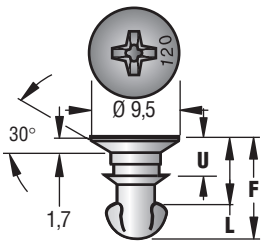

mit Einpreßhülse

Hinweis: Der Zapfen hat ca. 1,0 mm Spiel.

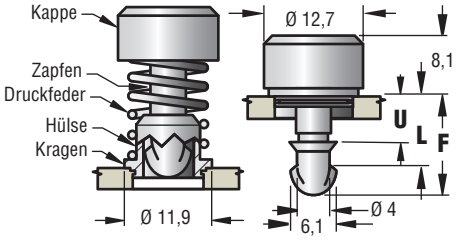

Rändelkopf

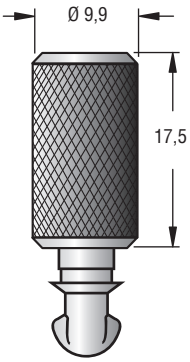

Toolhead Schlüssel

29-90-214-10•

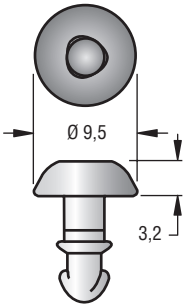

mit Niethülse

Kreuzschlitz Nr.- 2

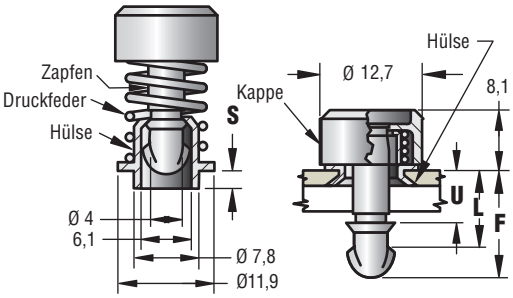

Werkstoff und Oberfläche

Verschlußzapfen mit Flügelkopf: Stahl 1.0204. **Flügel**: Stahl 1.1121. **Verschlußzapfen mit Bügelgriff:** Stahl 1.0204 **Bügelgriff:** Stahl 1.0204 oder Stahl 1.1121. **Verschlußzapfen mit Rändelkopf:** Stahl 11L17 (US-Norm). Linsenkopf (mit Schlitz oder Innensechskant): Stahl 1.1121 oder rostbeständiger Stahl ähnl. 1.4300, passiviert.

Alle anderen: Stahl 1.0204. Alle Zapfen sind einsatzgehärtet. Oberflächen siehe Tabelle.

Unverlierbare Verschlußzapfen

Kappe und **Zapfen**: kohlenstoffarmer Stahl, einsatzgehärtet und verzinkt chromatiert und versiegelt oder schwarz lackiert.

Feder: rostbeständiger Stahl ähnlich 1.4300, vernickelt.

Hülse: (mit EinpreBhülse) rostbeständiger Stahl 1.4305, passiviert, (mit Niethülse) Aluminium 6061 (US-Norm), blank.

Nietwerkzeug: gehärteter Stahl

Produktnummern – Verschlußzapfen						Unverlierbare, druckgefederte Verschlußzapfen				Abmessungen		
Verzinkt, chromatiert und versiegelt						Zapfen mit Einpreßhülse		Zapfen mit Niethülse		U	L	F REF.
								Metallisch glänzend				
Linsenkopf mit Kreuzschlitz	Senkkopf mit Kreuz-schlitz	Bügelgriff, Ausführung B	Bügelgriff, Ausführung A	Rändel-kopf	Toolhead	Metallisch glänzend	Schwarz	I S = 1,5	II S = 2,6			
82-19-**100**-16 •	82-28-**100**-16 •	———	———	82-13-**100**-16	82-T-**100**	82-56-**105**-60	82-56-**105**-50	———	———	3,2	6,2	10
82-19-**120**-16 •	82-28-**120**-16 •	82-16-**120**-16 •	82-15-**120**-16 •	82-13-**120**-16	82-T-**120**	82-56-**125**-60	82-56-**125**-50	82-56-**121**-60	82-56-**122**-60	3,7	6,7	10,5
82-19-**140**-16 •	82-28-**140**-16 •	82-16-**140**-16 •	82-15-**140**-16 •	82-13-**140**-16	82-T-**140**	82-56-**145**-60	82-56-**145**-50	82-56-**141**-60	82-56-**142**-60	4,2	7,2	11,1
82-19-**160**-16 •	82-28-**160**-16 •	82-16-**160**-16 •	82-15-**160**-16 •	82-13-**160**-16	82-T-**160**	82-56-**165**-60	82-56-**165**-50	82-56-**161**-60 •	82-56-**162**-60	4,8	7,8	11,6
82-19-**180**-16 •	82-28-**180**-16 •	82-16-**180**-16 •	82-15-**180**-16 •	82-13-**180**-16 •	82-T-**180**	82-56-**185**-60	82-56-**185**-50	82-56-**181**-60	82-56-**182**-60	5,3	8,3	12,1
82-19-**200**-16 •	82-28-**200**-16 •	82-16-**200**-16 •	82-15-**200**-16 •	82-13-**200**-16 •	82-T-**200** •	82-56-**205**-60	82-56-**205**-50	82-56-**201**-60	82-56-**202**-60	5,8	8,8	12,6
82-19-**220**-16 •	82-28-**220**-16 •	82-16-**220**-16 •	82-15-**220**-16 •	82-13-**220**-16 •	82-T-**220** •	82-56-**225**-60	82-56-**225**-50	82-56-**221**-60 •	82-56-**222**-60	6,3	9,3	13,1
82-19-**240**-16 •	82-28-**240**-16 •	82-16-**240**-16 •	82-15-**240**-16 •	82-13-**240**-16 •	82-T-**240** •	82-56-**245**-60	82-56-**245**-50	82-56-**241**-60	82-56-**242**-60	6,8	9,8	13,6
82-19-**260**-16 •	82-28-**260**-16 •	82-16-**260**-16 •	82-15-**260**-16 •	82-13-**260**-16 •	82-T-**260** •	82-56-**265**-60	82-56-**265**-50	82-56-**261**-60	82-56-**262**-60	7,3	10,3	14,1
82-19-**280**-16 •	82-28-**280**-16 •	82-16-**280**-16 •	82-15-**280**-16 •	82-13-**280**-16 •	82-T-**280**	82-56-**285**-60	82-56-**285**-50	82-56-**281**-60	82-56-**282**-60	7,8	10,8	14,6
82-19-**300**-16 •	82-28-**300**-16 •	82-16-**300**-16 •	82-15-**300**-16 •	82-13-**300**-16 •	82-T-**300**	82-56-**305**-60	82-56-**305**-50	82-56-**301**-60	82-56-**302**-60	8,3	11,3	15,1
82-19-**320**-16 •	82-28-**320**-16	82-16-**320**-16 •	82-15-**320**-16 •	82-13-**320**-16	82-T-**320**	82-56-**325**-60	82-56-**325**-50	82-56-**321**-60	82-56-**322**-60	8,8	11,8	15,6
82-19-**340**-16 •	82-28-**340**-16	82-16-**340**-16	82-15-**340**-16	82-13-**340**-16	82-T-**340**	82-56-**345**-60	82-56-**345**-50	82-56-**341**-60	82-56-**342**-60	9,3	12,3	16,1
82-19-**360**-16 •	82-28-**360**-16	82-16-**360**-16 •	82-15-**360**-16	82-13-**360**-16	82-T-**360**	82-56-**365**-60	82-56-**365**-50	82-56-**361**-60	82-56-**362**-60	9,8	12,8	16,6
82-19-**380**-16 •	82-28-**380**-16	82-16-**380**-16 •	82-15-**380**-16	82-13-**380**-16	82-T-**380**	82-56-**385**-60	82-56-**385**-50	82-56-**381**-60	82-56-**382**-60	10,3	13,3	17,2
82-19-**400**-16 •	82-28-**400**-16	82-16-**400**-16	82-15-**400**-16	82-13-**400**-16	82-T-**400**	82-56-**405**-60	82-56-**405**-50	82-56-**401**-60	82-56-**402**-60	10,9	13,8	17,7
82-19-**420**-16 •	82-28-**420**-16	82-16-**420**-16	82-15-**420**-16	82-13-**420**-16	82-T-**420**	82-56-**425**-60	82-56-**425**-50	———	———	11,4	14,4	18,2
82-19-**440**-16 •	82-28-**440**-16	82-16-**440**-16	82-15-**440**-16	82-13-**440**-16	82-T-**440**	82-56-**445**-60	82-56-**445**-50	———	———	11,9	14,9	18,7
82-19-**460**-16	82-28-**460**-16	82-16-**460**-16	82-15-**460**-16	82-13-**460**-16	82-T-**460**	82-56-**465**-60	82-56-**465**-50	———	———	12,4	15,4	19,2
82-19-**480**-16 •	82-28-**480**-16	82-16-**480**-16	82-15-**480**-16	82-13-**480**-16	82-T-**480**	82-56-**485**-60	82-56-**485**-50	———	———	12,9	15,9	19,7
82-19-**500**-16 •	82-28-**500**-16	82-16-**500**-16	82-15-**500**-16	82-13-**500**-16	82-T-**500**	82-56-**505**-60	82-56-**505**-50	———	———	13,4	16,4	20,2
82-19-**520**-16 •	82-28-**520**-16	82-16-**520**-16	82-15-**520**-16	82-13-**520**-16	82-T-**520**	82-56-**525**-60	82-56-**525**-50	———	———	13,9	16,9	20,7
82-19-**540**-16 •	82-28-**540**-16	82-16-**540**-16	82-15-**540**-16	82-13-**540**-16	82-T-**540**	82-56-**545**-60	82-56-**545**-50	———	———	14,4	17,4	21,2
82-19-**560**-16	82-28-**560**-16	82-16-**560**-16	82-15-**560**-16	82-13-**560**-16	82-T-**560**	82-56-**565**-60	82-56-**565**-50	———	———	14,9	17,9	21,7
82-19-**580**-16	82-28-**580**-16	82-16-**580**-16	82-15-**580**-16	82-13-**580**-16	82-T-**580**	82-56-**585**-60	82-56-**585**-50	———	———	15,4	18,4	22,2

Alle Maße in Millimeter

Technische Änderungen vorbehalten. Verbindlich für Maßzeichnungen und Technische Daten sind nur die neuesten Produktspezifikationen, die Sie auf Anfrage erhalten.

• Alle mit diesem Symbol gekennzeichneten Produkte sind ab einem oder mehreren unserer globalen Zentrallager lieferbar.
Bitte erfragen Sie die Lieferzeiten, falls diese nicht über eine unserer Niederlassungen oder Vertretungen in Ihrer Nähe bezogen werden können.

Southco® Vierteldreh-Schnellverschlüsse

Mittelgroß, Verschlußzapfen - Auswahl

Ausführungen aus Stahl und rostfreiem Stahl

Alle Produktnummern in der Tabelle gelten für Verschlußzapfen aus Stahl. Um einen Verschlußzapfen aus rostbeständiger Stahl zu bestellen, sind die letzten beiden Ziffern (**-16**) dieser Produktnummer durch die Ziffern **-20** zu ersetzen.

Linsenkopf

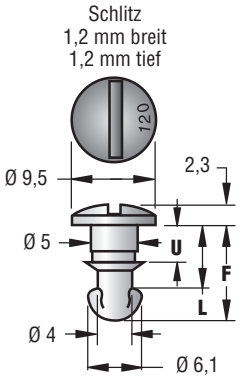

Flügelkopf

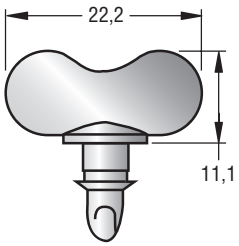

Linsenkopf mit Innensechskant

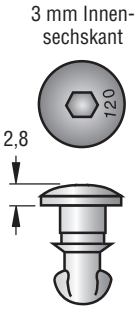

Bügelgriff, Ausführung B

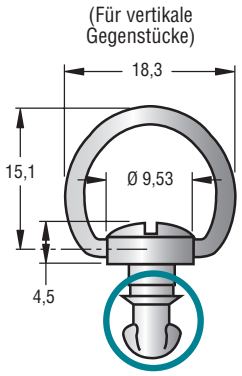

Bügelgriff, Ausführung A

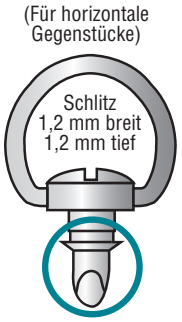

Bei: Nr. 82-35-306-10		Bei: Nr. 82-99-205-15		Bei: Einspreß-Gegenstücken 82-35-308-55 82-35-313-55 und 82-35-310-55		Bei: Nr. 82-35-315-55		Bei: Allen anderen Gegenstücken [1]		Produktnummern – Verschlußzapfen Verzinkt, chromatiert und versiegelt		
Stärke der oberen Platte[2]		Stärke der oberen Platte[2]		Stärke der oberen Platte[2]		Gesamt-Materialstärke[2]		Gesamt-Materialstärke[2]		Linsenkopf mit Schlitz	Flügel-kopf	Linsenkopf mit Innen-seckskant
min.	max.	min.	max.	min.	max.	min.	max.	min.	max.			
0,7	1,2	———	———	———	———	———	———	2,3	2,8	82-11-**100**-16 •	82-12-**100**-16 •	———
1,2	1,7	———	———	———	———	———	———	2,8	3,3	82-11-**120**-16 •	82-12-**120**-16 •	82-78-**120**-16
1,7	2,2	———	———	———	———	———	———	3,3	3,8	82-11-**140**-16 •	82-12-**140**-16 •	82-78-**140**-16
2,2	2,7	———	———	0	0,5	1,3	1,8	3,8	4,3	82-11-**160**-16 •	82-12-**160**-16 •	82-78-**160**-16
2,7	3,2	———	———	0,5	1	1,8	2,3	4,3	4,8	82-11-**180**-16 •	82-12-**180**-16 •	82-78-**180**-16
3,2	3,7	———	———	1	1,5	2,3	2,8	4,8	5,3	82-11-**200**-16 •	82-12-**200**-16 •	82-78-**200**-16
3,7	4,2	———	———	1,5	2	2,8	3,3	5,3	5,8	82-11-**220**-16 •	82-12-**220**-16 •	82-78-**220**-16
4,2	4,7	———	———	2	2,5	3,3	3,8	5,8	6,3	82-11-**240**-16 •	82-12-**240**-16 •	82-78-**240**-16
4,7	5,2	0,5	1,5	2,5	3	3,8	4,3	6,4	6,9	82-11-**260**-16 •	82-12-**260**-16 •	82-78-**260**-16
5,2	5,7	1	2	3	3,5	4,3	4,8	6,9	7,4	82-11-**280**-16 •	82-12-**280**-16 •	82-78-**280**-16
5,7	6,2	1,5	2,5	3,6	4,1	4,8	5,3	7,4	7,9	82-11-**300**-16 •	82-12-**300**-16 •	82-78-**300**-16
———	———	2	3	4,1	4,6	5,3	5,8	7,9	8,4	82-11-**320**-16 •	82-12-**320**-16 •	82-78-**320**-16
———	———	2,5	3,6	4,6	5,1	5,8	6,3	8,4	8,9	82-11-**340**-16 •	82-12-**340**-16 •	82-78-**340**-16
———	———	3	4,1	5,1	5,6	6,4	6,9	8,9	9,4	82-11-**360**-16 •	82-12-**360**-16 •	82-78-**360**-16
———	———	3,6	4,6	5,6	6,1	6,9	7,4	9,4	9,9	82-11-**380**-16 •	82-12-**380**-16 •	82-78-**380**-16
———	———	4,1	5,1	6,1	6,6	7,4	7,9	9,9	10,4	82-11-**400**-16 •	82-12-**400**-16 •	82-78-**400**-16
———	———	4,6	5,6	6,6	7,1	7,9	8,4	10,4	10,9	82-11-**420**-16 •	82-12-**420**-16 •	82-78-**420**-16
———	———	5,1	6,1	7,1	7,6	8,4	8,9	10,9	11,4	82-11-**440**-16 •	82-12-**440**-16	82-78-**440**-16
———	———	5,6	6,6	7,6	8,1	8,9	9,4	11,4	11,9	82-11-**460**-16 •	82-12-**460**-16	82-78-**460**-16
———	———	6,1	7,1	8,1	8,6	9,4	9,9	11,9	12,4	82-11-**480**-16 •	82-12-**480**-16	82-78-**480**-16
———	———	6,6	7,6	8,6	9,1	9,9	10,4	12,5	12,9	82-11-**500**-16 •	82-12-**500**-16	82-78-**500**-16
———	———	7,1	8,1	9,1	9,6	10,4	10,9	13	13,5	82-11-**520**-16 •	82-12-**520**-16	82-78-**520**-16
———	———	7,6	8,6	9,6	10,1	10,9	11,4	13,5	14	82-11-**540**-16 •	82-12-**540**-16	82-78-**540**-16
———	———	8,1	9,1	10,2	10,7	11,4	11,9	14	14,5	82-11-**560**-16 •	82-12-**560**-16	82-78-**560**-16
———	———	8,6	9,6	10,7	11,2	11,9	12,4	14,5	15	82-11-**580**-16 •	82-12-**580**-16	82-78-**580**-16

[1] Die Gesamt-Materialstärke und Form des Gegenstückes bestimmen die Länge des Verschlußzapfens, beachten Sie deshalb bitte den für das betreffende Gegenstück geltenden Korrekturhinweis.

[2] Falls Verschlußzapfen mit einer Druckfeder und/oder einer Nylon-Scheibe eingesetzt werden sollen, so zur Längenbestimmung des Verschlußzapfens die Korrekturhinweise auf Seite 284 zu beachten.

• Alle mit diesem Symbol gekennzeichneten Produkte sind ab einem oder mehreren unserer globalen Zentrallager lieferbar.
Bitte erfragen Sie die Lieferzeiten, falls diese nicht über eine unserer Niederlassungen oder Vertretungen in Ihrer Nähe bezogen werden können.

Southco® Vierteldreh-Schnellverschlüsse

Mittelgroß, Gegenstücke

"Clip-On" Aufsteckgegenstück

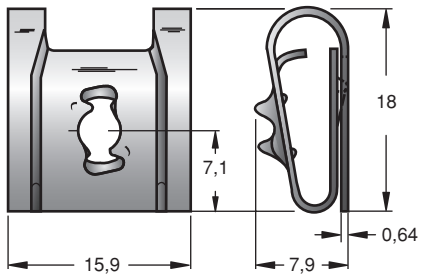

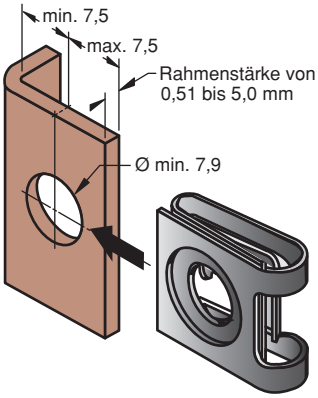

Werkstoff und Oberfläche

Stahl 1.1121 gehärtet und DACROTIZED*. Rostbeständiger Stahl 17-7PH (US-Norm), passiviert.

*Eingetragenes Warenzeichen der Metal Coatings International, Inc.

Produktnummer	
Stahl	82-47-113-15 •
Rostbest. Stahl	82-47-113-20 •

Montage

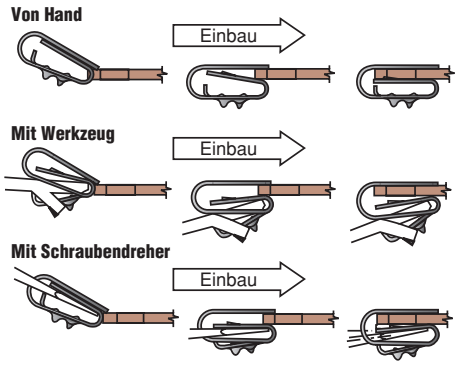

Montagewerkzeug

Produktnummer
29-82-101-10 •

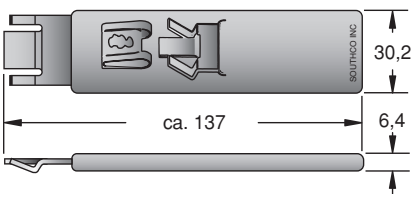

Korrekturhinweis zur Verschlußzapfenlänge

Zur Auswahl des Verschlußzapfens in der Tabellen auf Seite 276 ist die "Material-Gesamtstärke" wie folgt zu bestimmen:

Abbildung 1

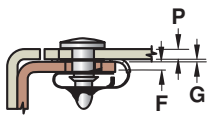

P + F + 1,4 (Konstante), wenn **G = 0,64**

Abbildung 2

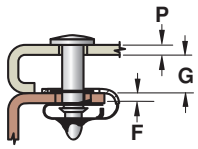

P + F + G + 0,76 (Konstante), wenn **G = 0,65** oder größer

Bei Verwendung von Einrast-Verschlußzapfen sind 0,5 mm entweder zur Gesamt-Materialstärke oder zur Stärke der oberen Platte, je nach Vorgabe durch das gewählte Gegenstück, zu addieren.

Alle Maße in Millimeter
Technische Änderungen vorbehalten. Verbindlich für Maßzeichnungen und Technische Daten sind nur die neuesten Produktspezifikationen, die Sie auf Anfrage erhalten.

Southco® Vierteldreh-Schnellverschlüsse

Mittelgroß, Gegenstücke

Geschlossene Einpreßgegenstücke für Bleche – EMV- geschirmt

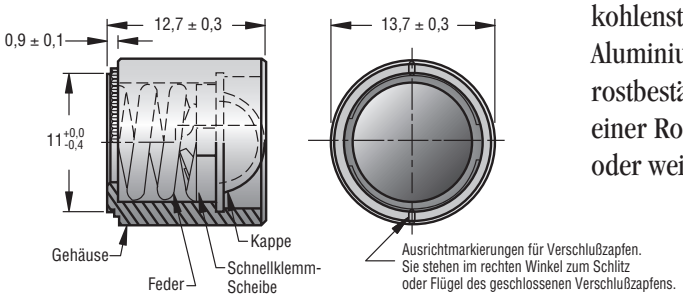

Für den Einsatz in kohlenstoffarmen Stählen, Aluminium oder enthärteten rostbeständigen Stählen mit einer Rockwellhärte von R_B 85 oder weicher.

Werkstoff und Oberfläche

Gegenstück: Stahl 1.1121 gehärtet und verzinkt, chromatiert und versiegelt.
Hülse: kohlenstoffarmer Stahl gehärtet und verzinkt, chromatiert und versiegelt.
Feder: rostbeständiger Stahl 302 (ähnlich 1.4300), DACROTIZED*.
Kappe: Aluminium, blank.

*Eingetragenes Warenzeichen der Metal Coatings International, Inc.

Produktnummer
82-35-315-55 •

Korrekturhinweis zur Verschlußzapfenlänge
Zur Auswahl des Verschlußzapfens ist die Material-Gesamtstärke zu bestimmen. Bei einer Stärke der unteren Platte von weniger als 1,3 mm ist stets 1,3 mm einzusetzen.

Montage

1. Ein Loch in die untere Platte bohren oder stanzen.

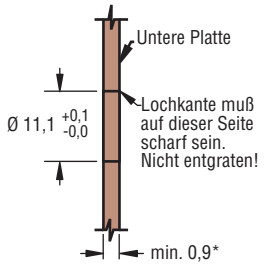

***Hinweis:** Die Mindest-Materialstärke beträgt 1,0 mm. Für Plattenstärken von 1,0 mm bis 1,3 mm ist zur Berechnung der Gesamt-Materialstärke stets das Maß 1,3 mm einzusetzen.

2. Das Gegenstück bis zum Anschlag in die Platte drücken.

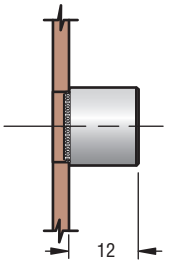

3. Die Gesamt-Materialstärke bestimmt die Länge des Verschlußzapfens. (In der Tabelle auf Seite 282/283 finden Sie eine eigene Spalte "Gesamt-Materialstärke" für dieses Gegenstück).

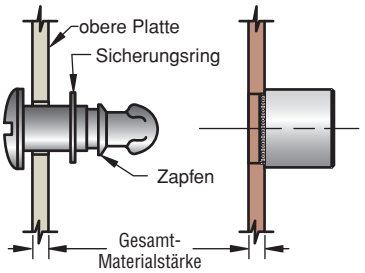

Einpreßgegenstücke für Blindlöcher und massive Werkstoffe

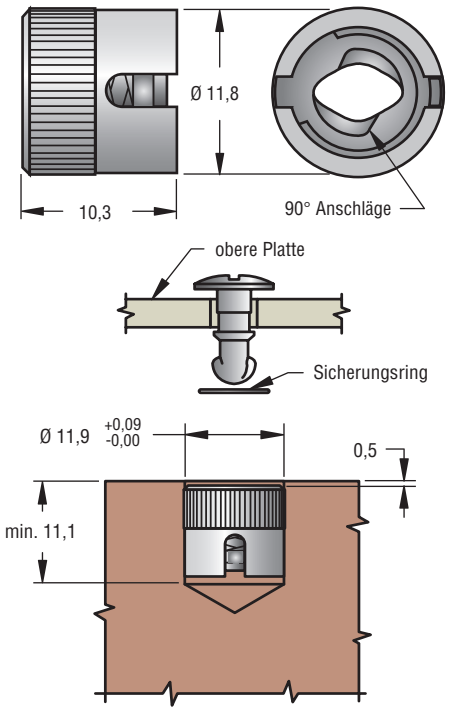

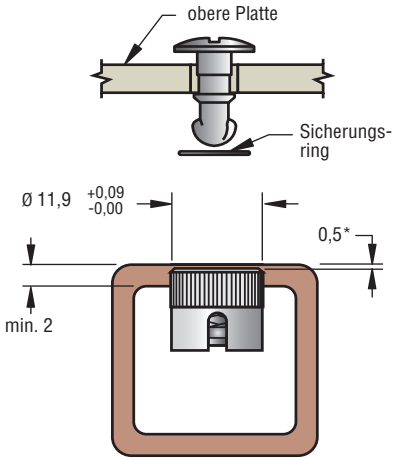

*0,8±0,1 wenn der druckgefederte Verschlußzapfen 82-56-XXX-XX gewählt wird.

Werkstoff und Oberfläche

Gegenstück: Stahl 1.1121 gehärtet und verzinkt, chromatiert und versiegelt.
Hülse: kohlenstoffarmer Stahl gehärtet und verzinkt, chromatiert und versiegelt.
Sicherungsring und **Feder:** rostbeständiger Stahl 302 (ähnlich 1.4300), DACROTIZED*.

*Eingetragenes Warenzeichen der Metal Coatings International, Inc.

Produktnummer	
Mit 90° Anschlägen	82-35-308-55 •
Ohne 90° Anschläge	82-35-313-55 •

Zur Auswahl des Verschlußzapfens die Stärke der oberen Platte zu bestimmen.

Alle Maße in Millimeter

Technische Änderungen vorbehalten. Verbindlich für Maßzeichnungen und Technische Daten sind nur die neuesten Produktspezifikationen, die Sie auf Anfrage erhalten.

• Alle mit diesem Symbol gekennzeichneten Produkte sind ab einem oder mehreren unserer globalen Zentrallager lieferbar.
Bitte erfragen Sie die Lieferzeiten, falls diese nicht über eine unserer Niederlassungen oder Vertretungen in Ihrer Nähe bezogen werden können.

Southco® Vierteldreh-Schnellverschlüsse

Mittelgroß, Gegenstücke

Einpreßgegenstücke für die Montage mit Ultraschall in thermoplastischen Kunststoffen

- **Verrringert Strukturveränderungen des Basismaterials auf ein Minimum**
- **Erhöhter Widerstand gegen Herausziehen**
- **Erhöhter Widerstand gegen Herausdrehen**

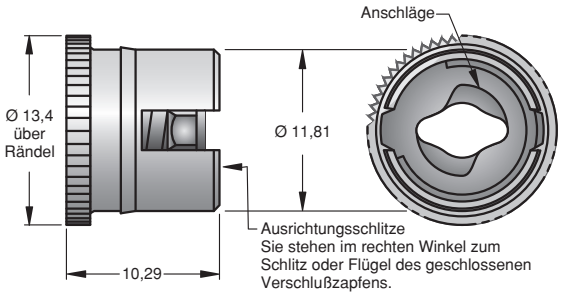

Montage

1. Maßhaltiges Loch vorbereiten.

Blindloch **Durchgangsloch**

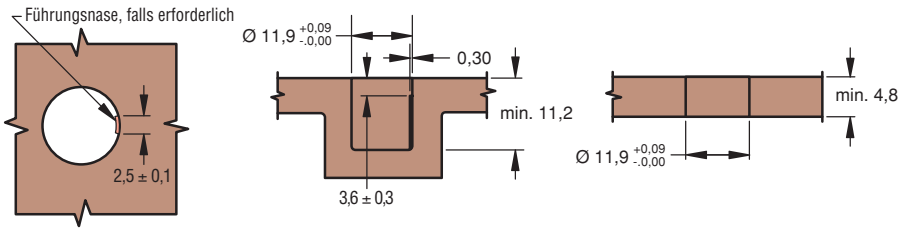

2. Gegenstück versenkt oder bündig einsetzen.

Versenkte Montage des Gegenstückes um 0,5* mm.

*0,8±0,1 wenn der druckgefederte Verschlußzapfen 82-56-XXX-XX gewählt wird.

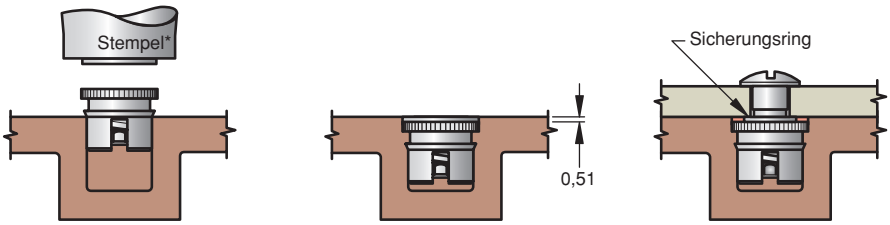

Bündige Montage des Gegenstückes

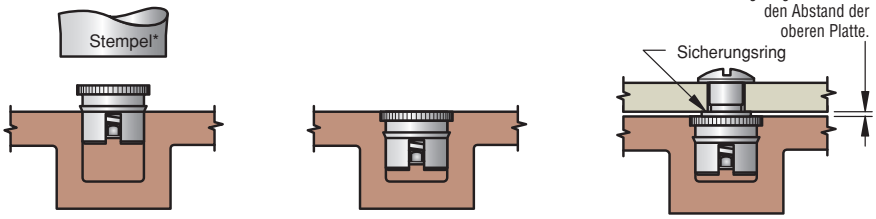

*Die Form des Stempels ist abhängig vom Material und Anwendungsfall.

Werkstoff und Oberfläche

Gegenstück: einsatzgehärteter Stahl 1.1121, verzinkt, chromatiert und versiegelt.
Hülse: kohlenstoffarmer Stahl verzinkt, chromatiert und versiegelt.
Sicherungsring: rostbeständiger Stahl 302 (ähnlich 1.4300). verzinkt, chromatiert und versiegelt.
Feder: rostbeständiger Stahl 302 (ähnlich 1.4300), DACROTIZED*.

*Eingetragenes Warenzeichen der Metal Coatings International, Inc.

Produktnummer
82-35-310-55 •

Auswahl des Verschlußzapfens:

Stärke der oberen Platte messen und in der Tabelle auf Seite 282/283 (Produktnummer 82-35-308-55 und 82-35-313-55) den entsprechenden Bereich wählen.

Fordern Sie Testmuster an. Testen Sie diese Gegenstücke in Ihren Werkstoffen.

Alle Maße in Millimeter
Technische Änderungen vorbehalten. Verbindlich für Maßzeichnungen und Technische Daten sind nur die neuesten Produktspezifikationen, die Sie auf Anfrage erhalten.

Southco® Vierteldreh-Schnellverschlüsse

Mittelgroß, Gegenstücke

Gegenstück mit Schwinggummi

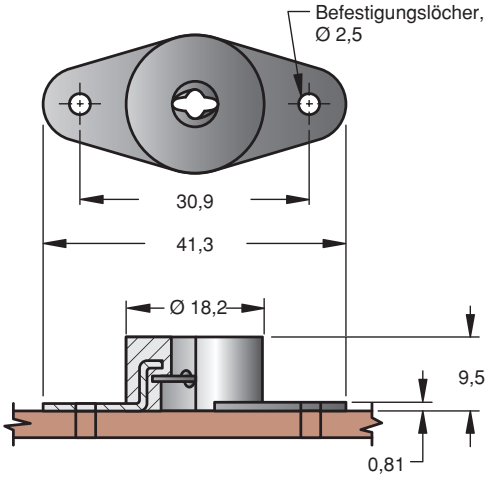

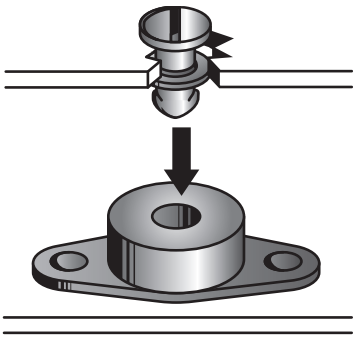

Werkstoff und Oberfläche

Gegenstück: Stahl 1050-1070 (US-Norm), verzinkt, chromatiert und versiegelt.
Grundplatte: Aluminium 6061 (US-Norm), zinkchromatiert.
Schwinggummi: Neopren, schwarz.

Produktnummer
82-35-306-10 •

Korrekturhinweis zur Verschlußzapfenlänge
Zur Auswahl des Verschlußzapfens ist die Stärke der oberen Platte zu bestimmen.

"Snap-in" Einrastgegenstück

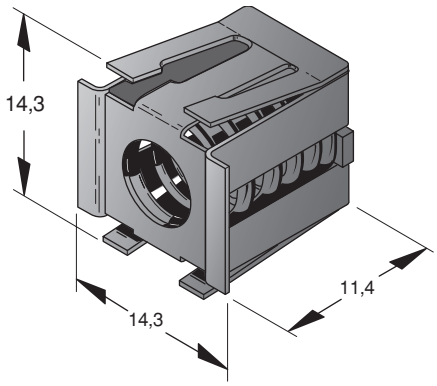

Montagewerkzeug

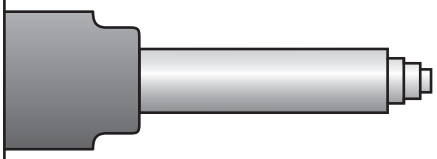

Werkzeug-Produktnummer
29-8125-309 •

Nur mit geeignetem Hilfswerkzeug einsetzen, damit alle vier Federlaschen hinter der Platte ausrasten.

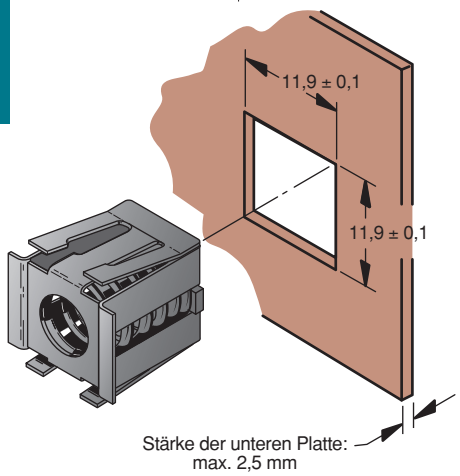

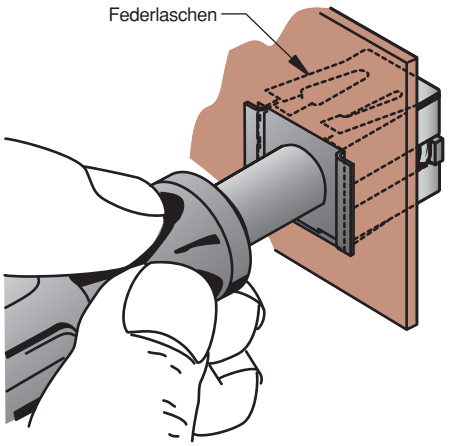

Werkstoff und Oberfläche

Gehäuse und **Sicherungsring:** rostbeständiger Stahl 301 (US-Norm), blank.
Gegenstück: Stahl 1.1121, verzinkt, chromatiert und versiegelt.
Feder: rostbeständiger Stahl 302 (ähnlich 1.4300). passiviert.
Montagewerkzeug: Stahl 1.0737, verzinkt und glanzchromatiert.

Produktnummer
82-35-309-56 •

Korrekturhinweis zur Verschlußzapfenlänge
Zur Auswahl des Verschlußzapfens gilt: Stärke der oberen Platte + 5,08 mm, jedoch von der Spalte "Material-Gesamtstärke" ausgehen.

Alle Maße in Millimeter

Technische Änderungen vorbehalten. Verbindlich für Maßzeichnungen und Technische Daten sind nur die neuesten Produktspezifikationen, die Sie auf Anfrage erhalten.

• Alle mit diesem Symbol gekennzeichneten Produkte sind ab einem oder mehreren unserer globalen Zentrallager lieferbar.
Bitte erfragen Sie die Lieferzeiten, falls diese nicht über eine unserer Niederlassungen oder Vertretungen in Ihrer Nähe bezogen werden können.

Southco® Vierteldreh-Schnellverschlüsse

Mittelgroß, Gegenstücke
Blattfeder-Gegenstücke

Zum Nieten, mit Grundplatte

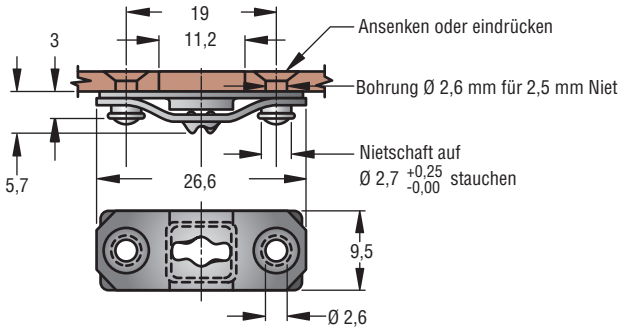

Produktnummer
82-35-302-15 •

Werkstoff und Oberfläche

Feder: Stahl 1.1221, DACROTIZED*.
Grundplatte: Stahl 1.1121, DACROTIZED*.
*Eingetragenes Warenzeichen der Metal Coatings International, Inc

Korrekturhinweis zur Verschlußzapfenlänge
Zur Auswahl des Verschlußzapfens ist die Gesamt-Materialstärke zu bestimmen.
Die Feder muß frei beweglich sein - wie vor dem Vernieten.

Zum Nieten – ohne Grundplatte

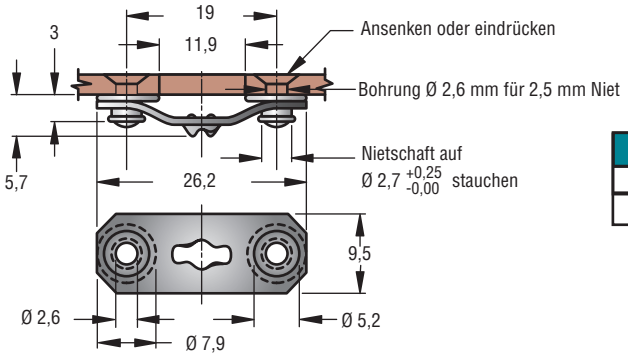

Produktnummer	
Stahl	Rostfreier Stahl
82-35-295-15 •	82-35-295-20 •

Werkstoff und Oberfläche

Feder: Stahl 1.1221, DACROTIZED* oder rostbeständiger Stahl 17-7PH (US-Norm), passiviert (siehe Tabelle).
Öse: Stahl, DACROTIZED* oder rostbeständiger Stahl ähnlich 1.4300/1.4301, passiviert (siehe Tabelle).
* Eingetragenes Warenzeichen der Metal Coatings International, Inc

Korrekturhinweis zur Verschlußzapfenlänge
Zur Auswahl des Verschlußzapfens ist die Gesamt-Materialstärke zu bestimmen.
Die Feder muß frei beweglich sein - wie vor dem Vernieten.

Zum Schweißen

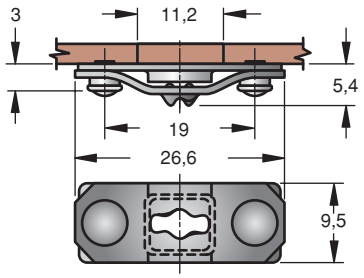

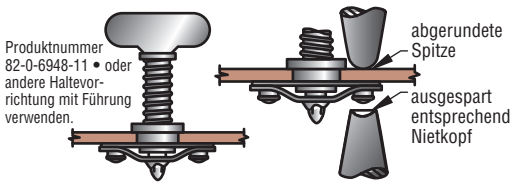

Produktnummer
82-35-303-15 •

Niet darf nicht mit der Feder verschmelzen.

Werkstoff und Oberfläche

Feder: Stahl 1.1221, DACROTIZED*.
Grundplatte: Stahl 1.1121, DACROTIZED*.
Schweißzapfen: Stahl, verkupfert.
* Eingetragenes Warenzeichen der Metal Coatings International, Inc

Korrekturhinweis zur Verschlußzapfenlänge
Zur Auswahl des Verschlußzapfens ist die Gesamt-Materialstärke zu bestimmen.
Die Feder muß frei beweglich sein - wie vor dem Vernieten.

Für seitliche Montage

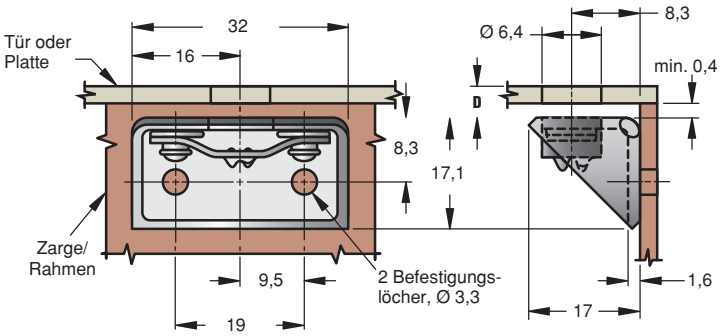

Produktnummer
82-45-101-15 •

Werkstoff und Oberfläche

Feder: Stahl 1.1221, DACROTIZED*.
Winkelstütze: Stahl 1.1121, verzinkt, chromatiert und versiegelt.
Öse: Stahl, DACROTIZED*.
* Eingetragenes Warenzeichen der Metal Coatings International, Inc

Korrekturhinweis zur Verschlußzapfenlänge
Zur Auswahl des Verschlußzapfens gilt:
D + 1,6 mm, jedoch von Spalte "Material-Gesamtstärke" ausgehen.

Alle Maße in Millimeter
Technische Änderungen vorbehalten. Verbindlich für Maßzeichnungen und Technische Daten sind nur die neuesten Produktspezifikationen, die Sie auf Anfrage erhalten.

Southco® Vierteldreh-Schnellverschlüsse

Mittelgroß

Vierteldreh-Schnellverschlüsse und Einrast-Verschlußzapfen

Auswahl des richtigen Schnellverschlusses

1. Das Gegenstück auswählen. Die Einschränkungen bezüglich der unteren Platte (Rahmen) beachten.
2. Den Verschlußzapfen auswählen:

a) Messen Sie die Stärke der oberen Platte oder die Gesamt-Materialstärke (in der Tabelle der Verschlußzapfen finden Sie jeweils unter der Abbildung des Gegenstückes einen Hinweis, was zu messen ist).

b) Ist für das Gegenstück ein Korrekturhinweis zur Bestimmung der Länge des Verschlußzapfens gegeben, so ist der gemessene Wert der Material-Gesamtstärke entsprechend zu berichtigen.

c) Bei Verwendung von Dichtringen, Druckfedern oder Unterlegscheiben ist der entsprechende Korrekturwert ebenfalls zu berücksichtigen.

d) Bei Verwendung von Einrast-Verschlußzapfen sind 0,5 mm entweder zur Gesamt-Materialstärke oder zur Stärke der oberen Platte, je nach Vorgabe durch das gewählte Gegenstück, zu addieren.

e) Anhand des Meßwertes (bzw. des korrigierten Meßwertes) ist den Tabellen auf den Seiten 282 und 283, entsprechend der gewählten Kopfart, die Produktnummer des Verschlußzapfens zu entnehmen.

3. Den Sicherungsring auswählen.

   Hinweis: Für die Montage der Einrast-Verschlußzapfen wird kein Sicherungsring benötigt.
4. Beachten Sie bitte die Installationshinweise.
5. Die einzelnen Teile und das Werkzeug (falls erforderlich) separat unter Angabe der Produktnummern bestellen.

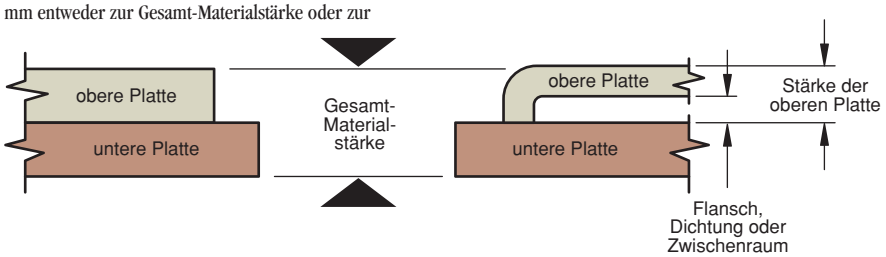

Unverlierbare, druckgefederte Verschlußzapfen

- **Bei geöffnetem Zapfen bündiger Abschluß an der Unterseite**
- **Der bündige Abschluß des Zapfens erleichtert das Ausrichten der zu schließenden Platte**
- **Bereits vormontiert, daher einfache Montage**
- **Zum Einpressen oder Nieten**
- **Schwarze oder metallisch glänzende Oberfläche**
- **Zylinderkopf mit Kreuzschlitz**

Auswahl des richtigen Schnellverschlusses

1. Das Gegenstück auswählen. (Einschränkungen bezüglich der unteren Platte/Rahmen beachten.)
2. Den Verschlußzapfen auswählen:

Verschlußzapfen mit Einpreßhülse

a) Die Stärke der oberen Platte oder die Material-Gesamtstärke bestimmen die Länge des Verschlußzapfens (der Hinweis unter der Produktnummer des Gegenstückes gibt an, welches Maß zu benutzen ist).

b) Ist für das Gegenstück ein Korrekturhinweis zur Bestimmung der Länge des Verschlußzapfens gegeben, so ist der gemessene Wert der Material-Gesamtstärke entsprechend zu berichtigen.

c) Anhand des Meßwertes (bzw. des korrigierten Meßwertes) ist der Tabelle auf Seite 282-283 die Produktnummer des Verschlußzapfens zu entnehmen.

Verschlußzapfen mit Niethülse

Messen Sie die Stärke der oberen Platte. Die Tabelle auf Seite 284 gibt entsprechend der Stärke der oberen Platte vor, ob die Produkt-nummer des Verschlußzapfens in Spalte I oder II der Tabelle auf Seite 284 zu finden ist.

Folgen Sie den Schritten a) und b) links zur Berechnung der Verschlußzapfenlänge um in der Tabelle auf Seite 282 die richtige Artikelnummer für den Verschlußzapfen zu finden.

3. Alle Komponenten und das Werkzeug (falls erforderlich) sind unter Angabe der Produktnummer seperat zu bestellen.

Einrast-Verschlußzapfen Nr. 82

- **Unverlierbare Verschlußzapfen mit einrastender Führungshülse**
- **Schnell und einfach zu installieren**

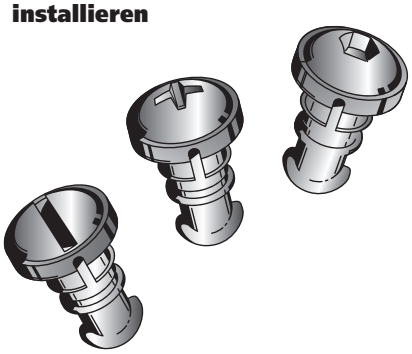

Beispiel:
Einrast-Verschlußzapfen mit Schlitzkopf:
82-11-XXX-16-1
(XXX definiert die Verschlußzapfenlänge)

Stärke der oberen Platte für Einrast-Verschlußzapfen min. 1,5 mm und max. 3,2 mm.
Der Mindest - Haltebereich des Zapfens beträgt 4,5 mm.

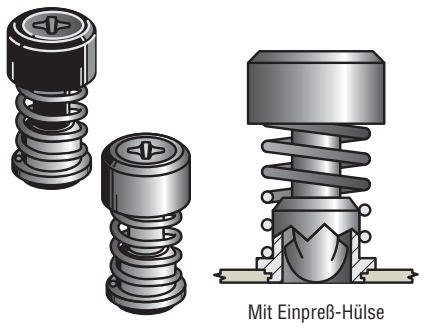

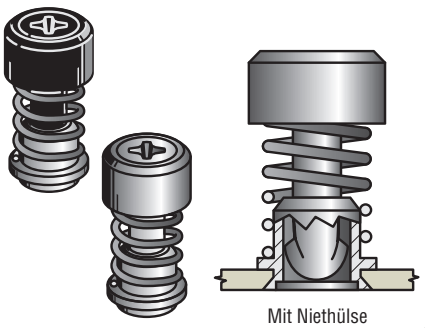

Alle Maße in Millimeter

Technische Änderungen vorbehalten. Verbindlich für Maßzeichnungen und Technische Daten sind nur die neuesten Produktspezifikationen, die Sie auf Anfrage erhalten.

www.southco.com
E-mail: info@southco.com

Southco® Vierteldreh-Schnellverschlüsse

Dichtungs-scheibe

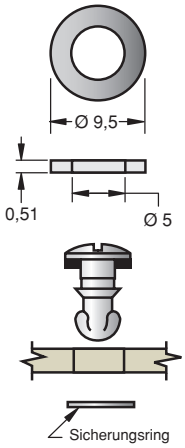

Produktnummer
82-43-201-38 •

Werkstoff
Nitrilkautschuk mit Faserkern, schwarz.

Korrekturhinweis: Zur Stärke der oberen Platte oder der Gesamt-Materialstärke sind 0,51 mm zu addieren.

Druckfeder

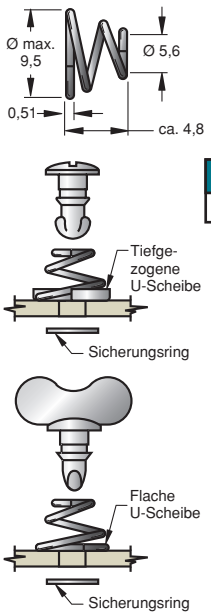

Produktnummer
43-13-1-24 •

Werkstoff
Rostbest. Stahl ähnlich 1.4300, passiviert.

Korrekturhinweis
Bei Verwendung einer Druckfeder (mit tiefgezogener Unterlegscheibe) sind 1,0 mm zur Stärke der oberen Platte oder der Material-Gesamtstärke zu addieren.

Nylonscheiben

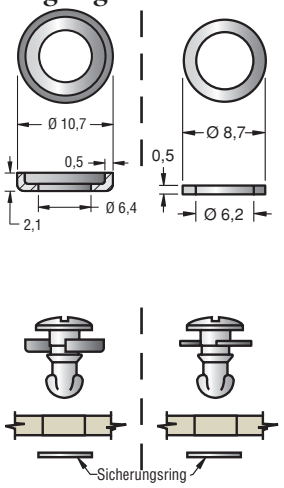

Produktnummer
82-46-101-41 • Schwarz
82-46-101-39 • Weiß

Produktnummer
82-46-103-39 • Weiß

Korrekturhinweis: Bei Verwendung einer tiefgezogenen Nylonscheibe sind 0,5 mm zur Stärke der oberen Platte oder zur Gesamt-Materialstärke zu addieren.

"Push-On" Aufpreß-Sicherungsringe Montage mit Werkzeug

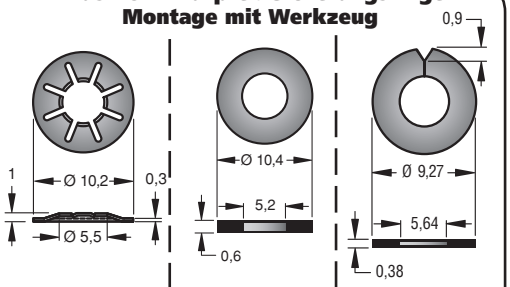

Werkstoff
Rostbest. Stahl ähnlich 1.4300, passiviert.

Produktnummer
82-32-201-20 •

Werkstoff
Nylon, schwarz

Produktnummer
82-32-301-12 •

Werkstoff
Rostbest. Stahl ähnlich 1.4300, passiviert.

Produktnummer
82-32-101-20 •

Zur Montage Werkzeug verwenden.

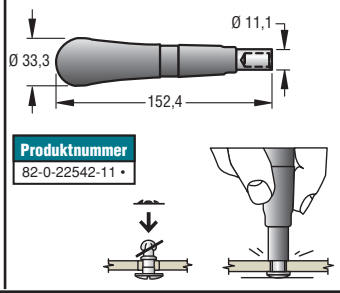

Produktnummer
82-0-22542-11 •

Zur Montage Werkzeug mit Produktnummer 82-0-7595-11 • benutzen.

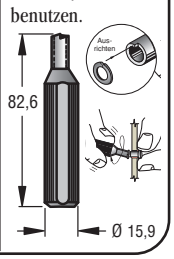

Bei: Verschlußzapfen mit Senkkopf - Stärke der oberen Platte min. 1,3 mm.

1. Bohren.
2. Auf Tiefe des Verschlußzapfenkopfes ansenken.
3. Verschlußzapfen einsetzen und Sicherungsring aufschieben.

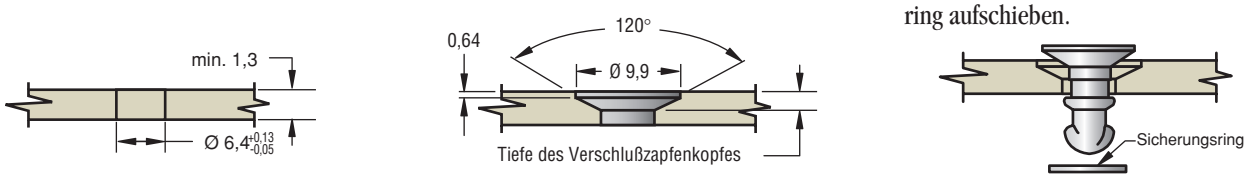

Bei: Obengenannte Kopfausführungen - Bei allen Plattenstärken

1. Bohren.
2. Verschlußzapfen einsetzen und Sicherungsring aufschieben.

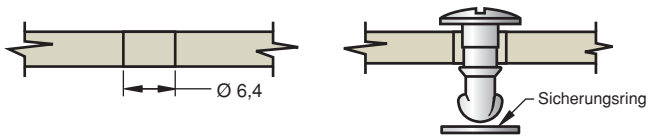

Bei: Unverlierbare Verschlußzapfen- mit Einpreßhülse

1. Einpreßrichtung
Nicht entgraten
Stärke der oberen Platte min. 1,2 mm
Ø 10,5 +0,07 -0,01

2. Den Zapfen mit Hülse einpressen, bis der Kragen aufliegt.

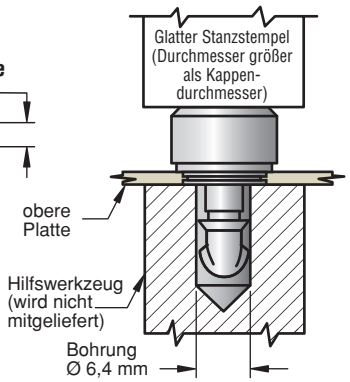

Die Hülsen müssen stets unverkantet eingepreßt werden, um eine einwandfreie Pressung zu gewährleisten.

Bei: Unverlierbare Verschlußzapfen - mit Niethülse

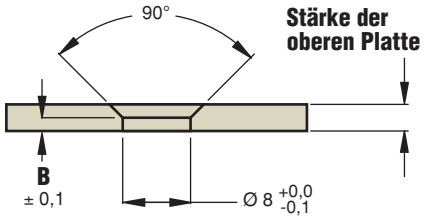

Zum Vernieten der Hülse ist ein Druck von ca. 3550 N erforderlich.

Stärke der oberen Platte		B	Auswahl des Verschlußzapfen in Spalte:
min.	max.	±0,1	
1,2	2,4	0,4	I
2,4	4	0,8	II

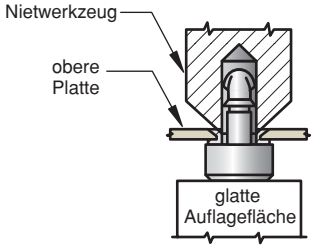

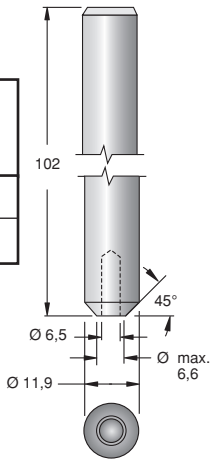

Nietwerkzeug
47-125• Separat bestellen.

• Alle mit diesem Symbol gekennzeichneten Produkte sind ab einem oder mehreren unserer globalen Zentrallager lieferbar.
Bitte erfragen Sie die Lieferzeiten, falls diese nicht über eine unserer Niederlassungen oder Vertretungen in Ihrer Nähe bezogen werden können.

Southco® Vierteldreh-Schnellverschlüsse

Groß

- **Für höhere Beanspruchungen**
- **Schneller Zugang**
- **Verschiedene Gegenstücke und Kopfformen der Verschlußzapfen**

Verschlußzapfen

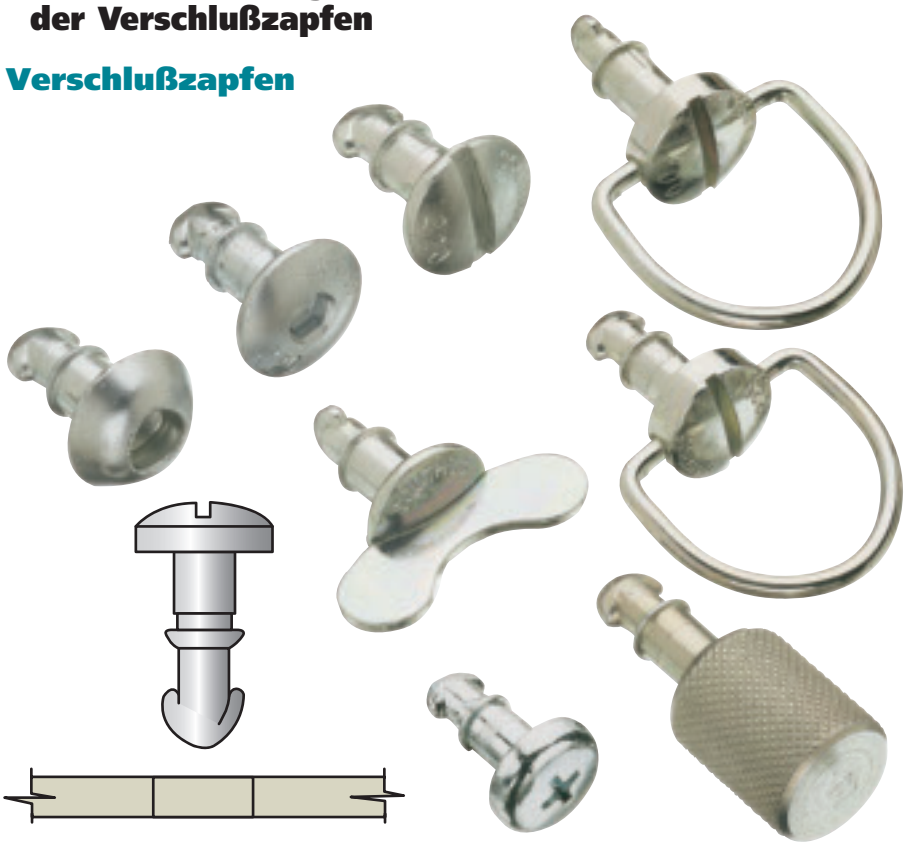

Sicherungsringe

Gegenstücke

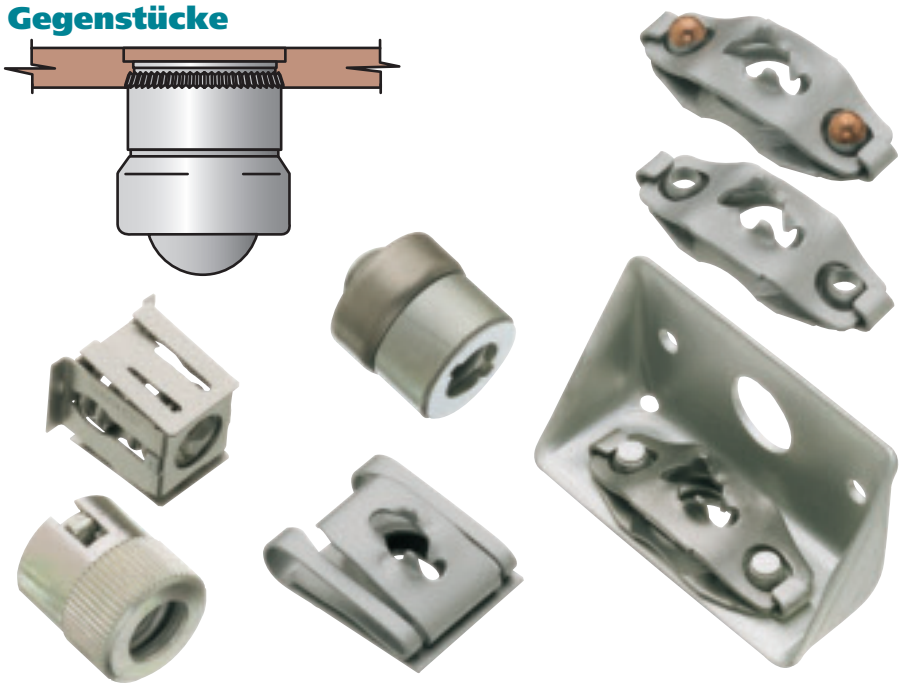

Southco® Vierteldreh-Schnellverschlüsse

Groß

Ausführungen aus Stahl und rostfreiem Stahl

Alle Produktnummern in der Tabelle gelten für Verschlußzapfen aus Stahl. Um einen Verschlußzapfen aus rostbeständiger Stahl zu bestellen, sind die letzten beiden Ziffern (**-16**) dieser Produktnummer durch die Ziffern **-20** zu ersetzen.

Linsenkopf

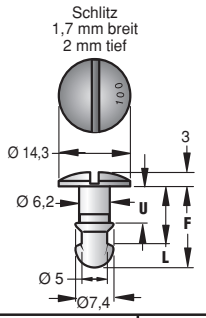

Flügelkopf

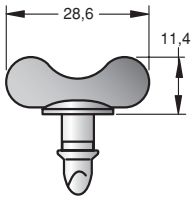

Bügelgriff, Ausführung B

Für vertikale Gegenstücke

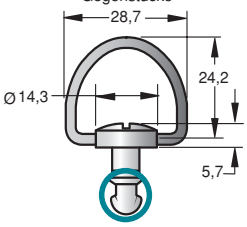

Bügelgriff, Ausführung A

Für horizontale Gegenstücke

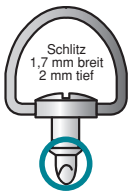

Halbrundkopf

Kreuz-schlitz
Nr. 2

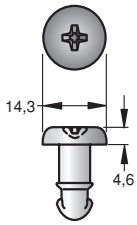

Bei: Nr. 85-35-308-55 85-35-313-55		Bei: Nr. 85-35-311-55		Bei: Allen anderen Gegenstücken[2]		Produktnummern – Verschlußzapfen				
						Verzinkt, chromatiert und versiegelt				Verzinkt und glanz-chromatiert
Stärke der oberen Platte[3]		Gesamt-Materialstärke[3]		Gesamt-Materialstärke[3]		Linsenkopf mit Schlitz	Flügel-kopf	Bügelgriff, Ausführung B	Bügelgriff, Ausführung A	Halbrundkopf mit Kreuzschlitz
min.	max.	min.	max.	min.	max.					
				2,3	2,8	85-11-**100**-16 •	85-12-**100**-16	85-16-**100**-16	85-15-**100**-16	85-P-**100**
				2,8	3,3	85-11-**120**-16 •	85-12-**120**-16	85-16-**120**-16	85-15-**120**-16	85-P-**120**
				3,3	3,8	85-11-**140**-16 •	85-12-**140**-16 •	85-16-**140**-16	85-15-**140**-16	85-P-**140**
				3,8	4,3	85-11-**160**-16 •	85-12-**160**-16 •	85-16-**160**-16 •	85-15-**160**-16	85-P-**160**
				4,3	4,8	85-11-**180**-16 •	85-12-**180**-16 •	85-16-**180**-16	85-15-**180**-16	85-P-**180**
				4,8	5,3	85-11-**200**-16 •	85-12-**200**-16 •	85-16-**200**-16	85-15-**200**-16	85-P-**200**
				5,3	5,8	85-11-**220**-16 •	85-12-**220**-16 •	85-16-**220**-16 •	85-15-**220**-16	85-P-**220** •
		1,3	1,8	5,8	6,3	85-11-**240**-16 •	85-12-**240**-16 •	85-16-**240**-16	85-15-**240**-16	85-P-**240** •
0,4	0,9	1,8	2,3	6,4	6,9	85-11-**260**-16 •	85-12-**260**-16 •	85-16-**260**-16	85-15-**260**-16	85-P-**260**
0,9	1,4	2,3	2,8	6,9	7,4	85-11-**280**-16 •	85-12-**280**-16 •	85-16-**280**-16	85-15-**280**-16	85-P-**280**
1,4	1,9	2,8	3,3	7,4	7,9	85-11-**300**-16 •	85-12-**300**-16 •	85-16-**300**-16	85-15-**300**-16	85-P-**300**
1,9	2,4	3,3	3,8	7,9	8,4	85-11-**320**-16 •	85-12-**320**-16 •	85-16-**320**-16	85-15-**320**-16	85-P-**320**
2,4	2,9	3,8	4,3	8,4	8,9	85-11-**340**-16 •	85-12-**340**-16 •	85-16-**340**-16	85-15-**340**-16 •	85-P-**340**
2,9	3,4	4,3	4,8	8,9	9,4	85-11-**360**-16 •	85-12-**360**-16 •	85-16-**360**-16	85-15-**360**-16	85-P-**360**
3,4	3,9	4,8	5,3	9,4	9,9	85-11-**380**-16 •	85-12-**380**-16 •	85-16-**380**-16 •	85-15-**380**-16	85-P-**380**
3,9	4,4	5,3	5,8	9,9	10,4	85-11-**400**-16 •	85-12-**400**-16 •	85-16-**400**-16	85-15-**400**-16	85-P-**400**
4,4	4,9	5,8	6,3	10,4	10,9	85-11-**420**-16 •	85-12-**420**-16 •	85-16-**420**-16	85-15-**420**-16	85-P-**420**
5	5,5	6,4	6,9	10,9	11,4	85-11-**440**-16 •	85-12-**440**-16 •	85-16-**440**-16	85-15-**440**-16	85-P-**440**
5,5	6	6,9	7,4	11,4	11,9	85-11-**460**-16 •	85-12-**460**-16	85-16-**460**-16	85-15-**460**-16	85-P-**460**
6	6,5	7,4	7,9	11,9	12,4	85-11-**480**-16 •	85-12-**480**-16	85-16-**480**-16	85-15-**480**-16	85-P-**480**
6,5	7	7,9	8,4	12,5	12,9	85-11-**500**-16 •	85-12-**500**-16	85-16-**500**-16	85-15-**500**-16	85-P-**500**
7	7,5	8,4	8,9	13	13,5	85-11-**520**-16 •	85-12-**520**-16	85-16-**520**-16	85-15-**520**-16	85-P-**520**
7,5	8	8,9	9,4	13,5	14	85-11-**540**-16 •	85-12-**540**-16	85-16-**540**-16	85-15-**540**-16	85-P-**540**
8	8,5	9,4	9,9	14	14,5	85-11-**560**-16 •	85-12-**560**-16	85-16-**560**-16	85-15-**560**-16	85-P-**560**
8,5	9	9,9	10,4	14,5	15	85-11-**580**-16 •	85-12-**580**-16	85-16-**580**-16	85-15-**580**-16	85-P-**580**

[2] Die Gesamt-Materialstärke und Form des Gegenstückes bestimmen die Länge des Verschlußzapfens, beachten Sie deshalb bitte den für das betreffende Gegenstück geltenden Korrekturhinweis.

[3] Falls Verschlußzapfen mit einer Druckfeder und/oder einer Nylon-Scheibe eingesetzt werden sollen, so sind zur Längenbestimmung des Verschlußzapfens die Korrekturhinweise zu beachten.

Sicherungsringe

Werkstoff und Oberfläche

Rostbeständiger Stahl ähnlich 1.4300, passiviert.

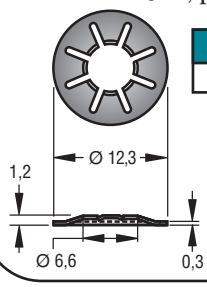

Produktnummer
85-34-201-20 •

"Push-On" Aufpreß-Sicherungsringe

Montage mit Werkzeug

Zur Montage Werkzeug verwenden.

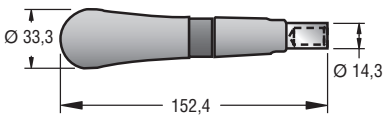

Produktnummer
85-0-22543-11 •

Werkstoff und Oberfläche

Nylon, schwarz.

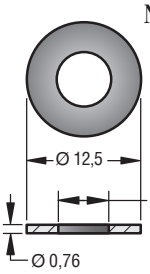

Produktnummer
85-34-301-12 •

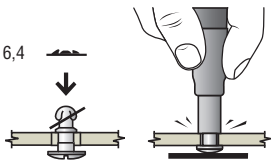

• Alle mit diesem Symbol gekennzeichneten Produkte sind ab einem oder mehreren unserer globalen Zentrallager lieferbar.
Bitte erfragen Sie die Lieferzeiten, falls diese nicht über eine unserer Niederlassungen oder Vertretungen in Ihrer Nähe bezogen werden können.

Southco® Vierteldreh-Schnellverschlüsse

Groß, Gegenstücke

Geschlossene Einpreßgegenstücke für Bleche – EMV - geschirmt

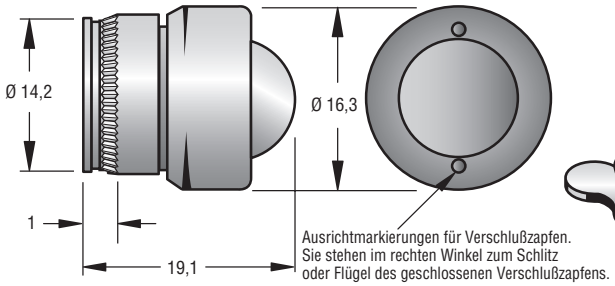

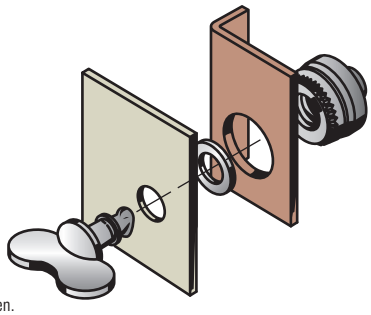

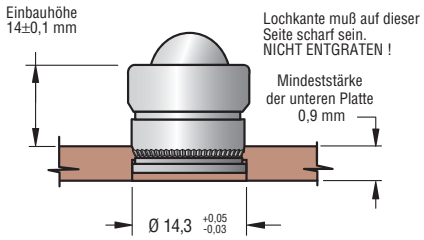

Hinweis: Für den Einsatz in kohlenstoffarmen Stahl, Aluminium und Edelstahl in Bedingungen von R_B 85 oder weniger.

Montagewerkzeug

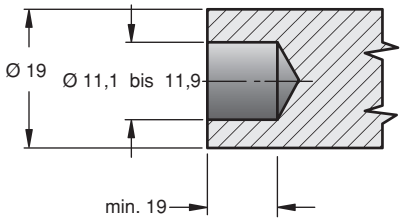

Produktnummer
90-2825-11 •

Werkstoff und Oberfläche

Gegenstück: Stahl 1.1121, gehärtet und verzinkt, chromatiert und versiegelt.
Hülse: kohlenstoffarmer Stahl, gehärtet und verzinkt, chromatiert und versiegelt.
Feder: rostbeständiger Stahl 302 (ähnlich 1.4300), DACROTIZED*.
Kappe: rostbeständiger Stahl 1.4303, DACROTIZED*.

*Eingetragenes Warenzeichen der Metal Coatings International, Inc.

Produktnummer
85-35-311-55 •

Korrekturhinweis zur Verschlußzapfenlänge
Zur Auswahl des Verschlußzapfens ist die Material-Gesamtstärke zu bestimmen. Bei einer Stärke der unteren Platte von weniger als 1,4 mm sind stets 1,4 mm einzusetzen.

Einpreßgegenstücke für Blindlöcher und massive Werkstoffe

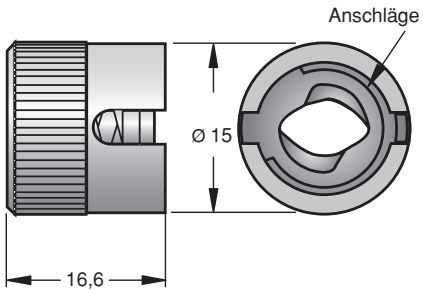

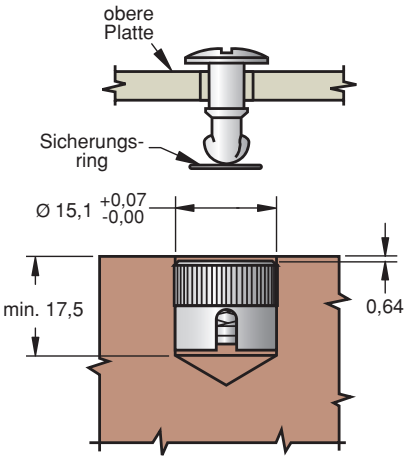

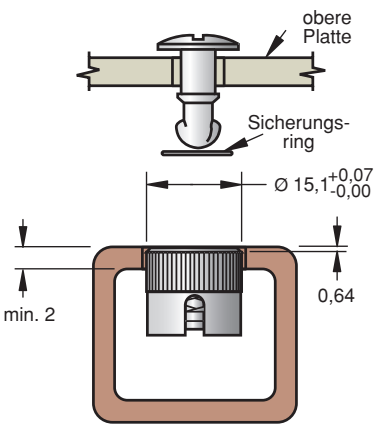

Werkstoff und Oberfläche

Gegenstück: Stahl 1.1121, gehärtet und verzinkt, chromatiert und versiegelt.
Hülse: kohlenstoffarmer Stahl, gehärtet und verzinkt, chromatiert und versiegelt.
Feder und **Sicherungsring:** rostbeständiger Stahl ähnlich 1.4300, passiviert.

Produktnummer	
mit 90° Anschlägen	85-35-308-55 •
ohne 90° Anschläge	85-35-313-55 •

Zur Auswahl des Verschlußzapfens ist die Stärke der oberen Platte zu bestimmen.

Alle Maße in Millimeter
Technische Änderungen vorbehalten. Verbindlich für Maßzeichnungen und Technische Daten sind nur die neuesten Produktspezifikationen, die Sie auf Anfrage erhalten.

• Alle mit diesem Symbol gekennzeichneten Produkte sind ab einem oder mehreren unserer globalen Zentrallager lieferbar.
Bitte erfragen Sie die Lieferzeiten, falls diese nicht über eine unserer Niederlassungen oder Vertretungen in Ihrer Nähe bezogen werden können.

Southco® Vierteldreh-Schnellverschlüsse

Groß, Gegenstücke

"Clip-On" Aufsteckgegenstücke

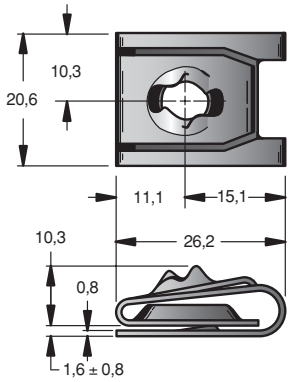

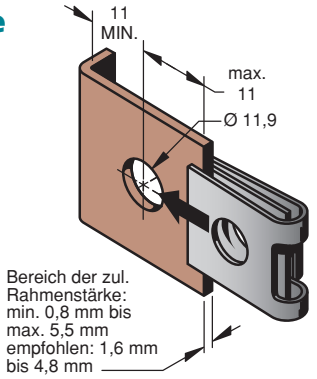

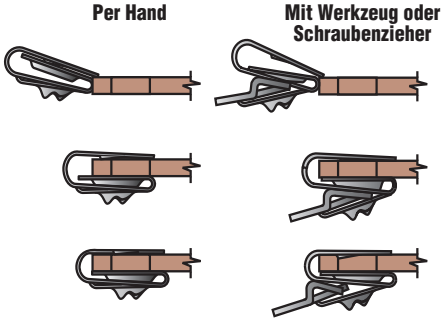

Montagewerkzeug

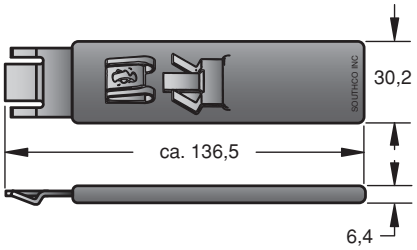

Produktnummer
29-85-101-10 •

Werkstoff und Oberfläche

Stahl 1.1221 DACROTIZED* oder rostbeständiger Stahl 17-7PH (US-Norm), passiviert.

*Eingetragenes Warenzeichen der Metal Coatings International, Inc.

Produktnummern	
Stahl	85-47-101-15 •
Rostbest. Stahl	85-47-101-20 •

Korrekturhinweis zur Verschlußzapfenlänge
Zur Auswahl des Verschlußzapfens in den Tabellen auf Seite 274/275 ist die "Material-Gesamtstärke" wie folgt zu bestimmen:

Abbildung 1

P + F + 0,94 (Konstante), wenn **G = 1,32** oder kleiner

Abbildung 2

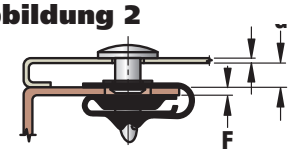

P + F + G - 0,38 (Konstante), wenn **G = 1,33** oder größer

Vierteldreh-Schnellverschlüsse Groß

"Snap-In" Einrastgegenstücke

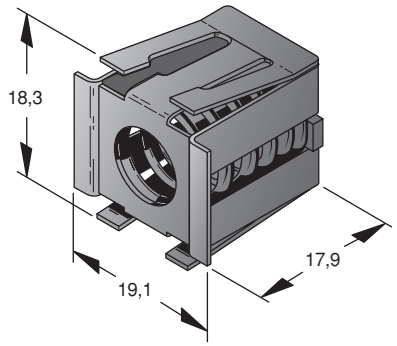

Montagewerkzeug

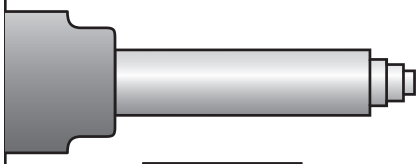

Produktnummer
29-8125-309 •

Nur mit geeignetem Hilfswerkzeug einsetzen, damit alle vier Federlaschen hinter der Platte ausrasten.

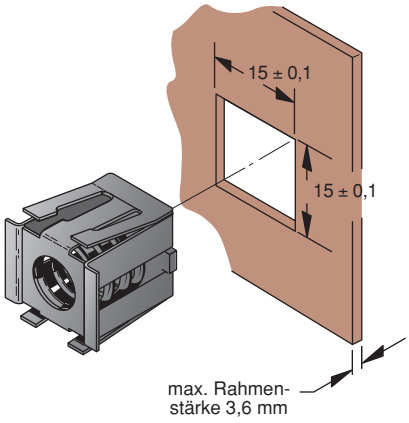

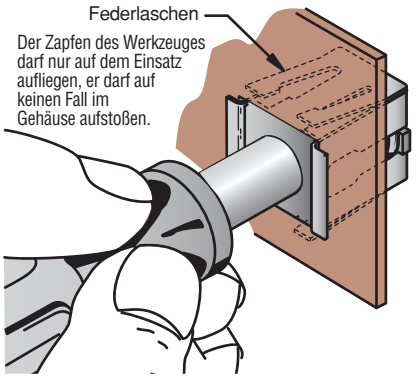

Werkstoff und Oberfläche

Gehäuse und **Sicherungsring:** rostbeständiger Stahl 301 (U.S. Norm), blank.
Gegenstück: Stahl 1.1121, verzinkt, chromatiert und versiegelt.
Feder: rostbeständiger Stahl 302 (ähnlich 1.4300), passiviert.
Montagewerkzeug: Stahl 1.0737, verzinkt, chromatiert und versiegelt.

Produktnummer
85-35-309-56 •

Korrekturhinweis zur Verschlußzapfenlänge
Zur Auswahl des Verschlußzapfens gilt: Stärke der oberen Platte + 8,4 mm, jedoch von der Spalte "Material-Gesamtstärke" ausgehen.

Alle Maße in Millimeter
Technische Änderungen vorbehalten. Verbindlich für Maßzeichnungen und Technische Daten sind nur die neuesten Produktspezifikationen, die Sie auf Anfrage erhalten.

• Alle mit diesem Symbol gekennzeichneten Produkte sind ab einem oder mehreren unserer globalen Zentrallager lieferbar.
Bitte erfragen Sie die Lieferzeiten, falls diese nicht über eine unserer Niederlassungen oder Vertretungen in Ihrer Nähe bezogen werden können.

Southco® Vierteldreh-Schnellverschlüsse

Groß, Gegenstücke

Blattfeder-Gegenstücke

Zum Nieten, mit Grundplatte

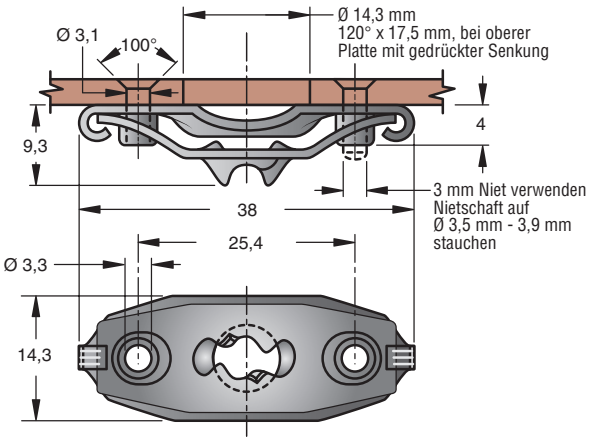

Die Feder muß frei beweglich sein – wie vor dem Vernieten

Senkung für Senkkopfzapfen drücken:

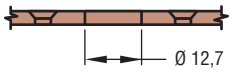

Werkstoff und Oberfläche

Feder: Stahl 1.1221, DACROTIZED* oder rostbeständiger Stahl 17-7PH (US- Norm), passiviert (siehe Tabelle).
Grundplatte: Stahl 1.1121, DACROTIZED* oder rostbeständiger Stahl 1.4301, passiviert (siehe Tabelle).

*Eingetragenes Warenzeichen der Metal Coatings International, Inc.

Produktnummern	
Stahl	Rostbest. Stahl
85-35-295-15 •	85-35-295-20 •

Zur Auswahl des Verschlußzapfens die Gesamt-Materialstärke bestimmen.

Zum Schweißen

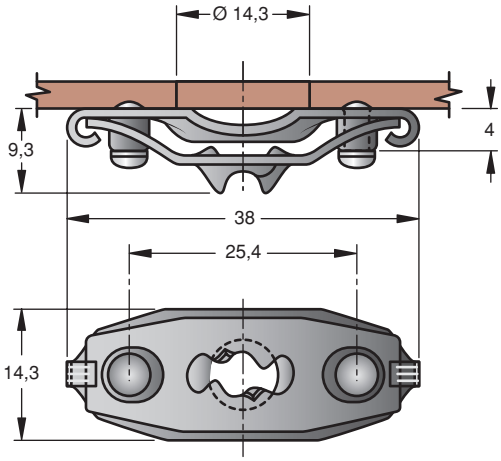

Niet darf nicht mit der Feder verschmelzen.

Produktnummer 85-90-3278-11• oder andere Haltevorrichtung mit Führung verwenden.

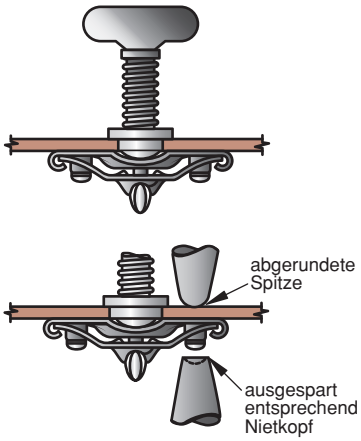

Werkstoff und Oberfläche

Feder: Stahl 1.1221, DACROTIZED*.
Grundplatte: Stahl 1.1121, DACROTIZED*.
Niet: Stahl, verkupfert.

*Eingetragenes Warenzeichen der Metal Coatings International, Inc.

Produktnummer
85-35-296-15 •

Zur Auswahl des Verschlußzapfens die Gesamt-Materialstärke bestimmen.

Für seitliche Montage

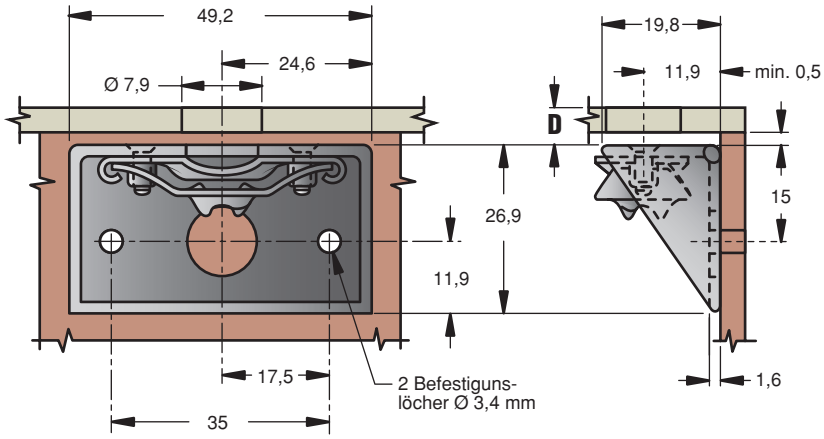

Korrekturhinweis zur Verschlußzapfenlänge
Zur Auswahl des Verschlußzapfens gilt: **D + 1,6** mm, jedoch von Spalte "Material-Gesamtstärke" ausgehen.

Werkstoff und Oberfläche

Winkelstütze: Stahl 1.1121 verzinkt, chromatiert und versiegelt.
Feder: Stahl 1.1221, DACROTIZED*.
Grundplatte: Stahl 1.1121, DACROTIZED*.
Nieten: Aluminium 2117 (US-Norm), blank.

*Eingetragenes Warenzeichen der Metal Coatings International, Inc.

Produktnummer
85-45-101-15 •

Alle Maße in Millimeter
Technische Änderungen vorbehalten. Verbindlich für Maßzeichnungen und Technische Daten sind nur die neuesten Produktspezifikationen, die Sie auf Anfrage erhalten.

• Alle mit diesem Symbol gekennzeichneten Produkte sind ab einem oder mehreren unserer globalen Zentrallager lieferbar.
Bitte erfragen Sie die Lieferzeiten, falls diese nicht über eine unserer Niederlassungen oder Vertretungen in Ihrer Nähe bezogen werden können.

Southco® Vierteldreh-Schnellverschlüsse

Groß

Auswahl des richtigen Schnellverschlusses:

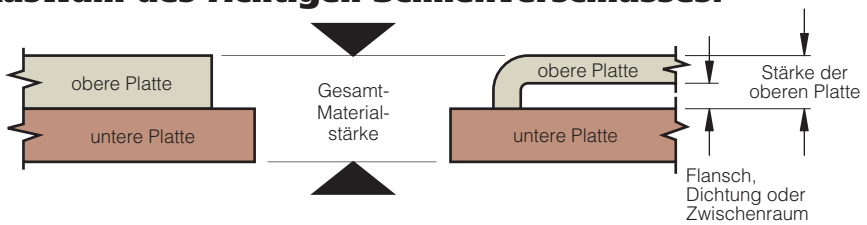

1. Das Gegenstück auswählen. Die Einschränkungen bezüglich der unteren Platte/Rahmen beachten.
2. Den Verschlußzapfen auswählen:
   a) Die Stärke der oberen Platte oder die Material-Gesamtstärke bestimmen die Länge des Verschlußzapfens (der Hinweis unter der Produktnummer des Gegenstückes gibt an, welches Maß zu benutzen ist).
   b) Ist für das Gegenstück ein Korrekturhinweis zur Bestimmung der Länge des Verschlußzapfens gegeben, so ist der gemessene Wert der Material-Gesamtstärke entsprechend zu berichtigen.
   c) Bei Verwendung von Dichtringen, Druckfedern oder Unterlegscheiben ist der Meßwert entsprechend der Vorgaben zu berichtigen.
   d) Anhand des Meßwertes (bzw. des korrigierten Meßwertes) ist den Tabellen auf Seite 290/291, entsprechend der gewählten Kopfart, die Produktnummer des Verschlußzapfens zu entnehmen.
3. Den Sicherungsring auswählen.
4. Beachten Sie bitte die Installationshinweise .
5. Die einzelnen Teile und das Werkzeug (falls erforderlich) sind separat unter Angabe der Produktnummern zu bestellen.

Dichtungsscheibe

Korrekturhinweis zur Verschlußzapfenlänge
Bei Verwendung einer Dichtungsscheibe sind 0,51 mm zur Stärke der oberen Platte oder der Material-Gesamtstärke zu addieren.

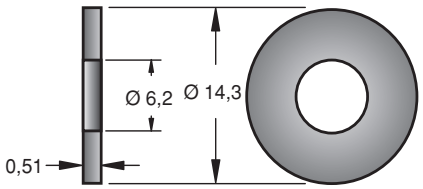

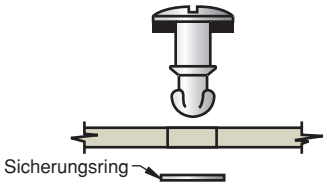

Druckfeder für Verschlußzapfen

Korrekturhinweis zur Verschlußzapfenlänge
Bei Verwendung einer Druckfeder (mit Unterlegscheibe) sind 1,5 mm zur Stärke der oberen Platte oder der Material-Gesamtstärke zu addieren.

Druckfeder

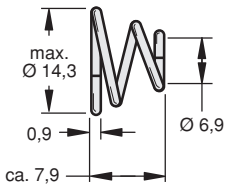

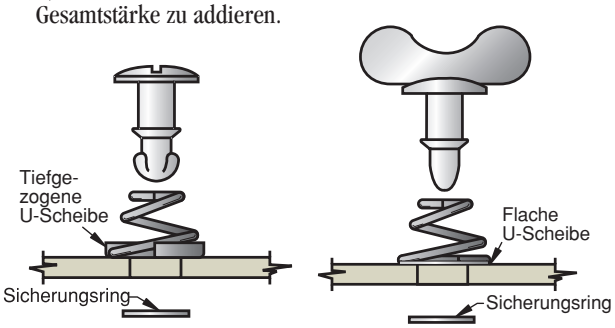

Nylon U-Scheibe

Korrekturhinweis zur Verschlußzapfenlänge
Bei Verwendung einer Unterlegscheibe (ohne Druckfeder) sind 0,51 mm zur Stärke der oberen Platte oder der Material-Gesamtstärke zu addieren.

Flach

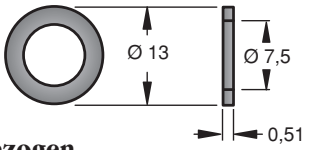

Tiefgezogen

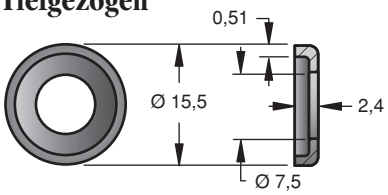

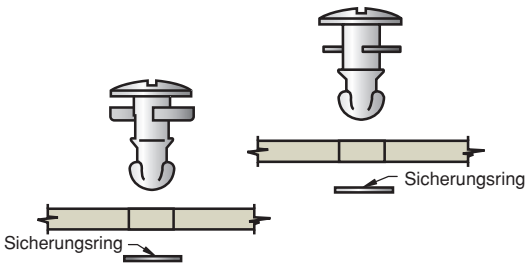

Werkstoff und Oberfläche

Dichtungsscheibe: Nitrilkautschuk mit Faserkern, schwarz.
Druckfeder: rostbeständiger Stahl ähnlich 1.4300, passiviert.
U-Scheibe: Nylon, Weiß oder schwarz (siehe Tabelle).

Produktnummern		
Dichtungsscheibe		85-43-201-38 •
Druckfeder		14-18-150-24 •
U-Scheibe	flach (Weiß)	85-46-103-39 •
	tiefgezogen (Weiß)	85-46-101-39 •
	tiefgezogen (schwarz)	85-46-101-41 •

Alle Maße in Millimeter
Technische Änderungen vorbehalten. Verbindlich für Maßzeichnungen und Technische Daten sind nur die neuesten Produktspezifikationen, die Sie auf Anfrage erhalten.

• Alle mit diesem Symbol gekennzeichneten Produkte sind ab einem oder mehreren unserer globalen Zentrallager lieferbar.
Bitte erfragen Sie die Lieferzeiten, falls diese nicht über eine unserer Niederlassungen oder Vertretungen in Ihrer Nähe bezogen werden können.

Rändelkopf **Linsenkopf** **Toolhead**

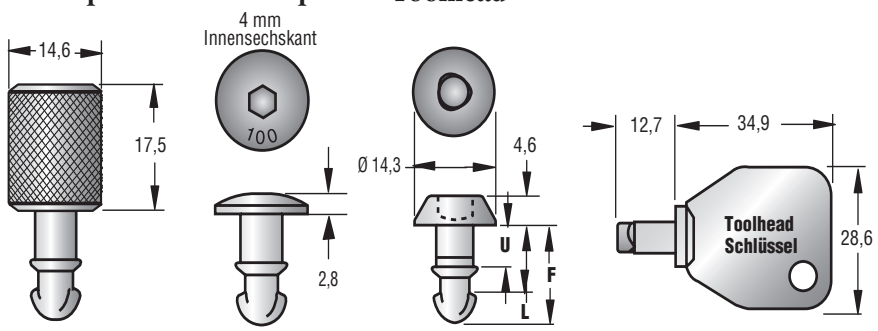

Produktnummern – Verschlußzapfen			Abmessungen		
mit Zinkleg. verzinkt, glanzchromatiert und versiegelt		Verzinkt und glanz-chromatiert	U	L	F
Rändel-kopf	Linsenkopf	Toolhead			
85-13-**100**-16	85-78-**100**-16	85-T-**100**	5,2	9,1	13,8
85-13-**120**-16	85-78-**120**-16	85-T-**120**	5,7	9,7	14,4
85-13-**140**-16	85-78-**140**-16	85-T-**140**	6,2	10,2	14,9
85-13-**160**-16	85-78-**160**-16	85-T-**160**	6,7	10,7	15,4
85-13-**180**-16	85-78-**180**-16 •	85-T-**180**	7,2	11,2	15,9
85-13-**200**-16	85-78-**200**-16	85-T-**200**	7,8	11,7	16,4
85-13-**220**-16	85-78-**220**-16	85-T-**220**	8,3	12,2	16,9
85-13-**240**-16	85-78-**240**-16	85-T-**240**	8,8	12,7	17,4
85-13-**260**-16	85-78-**260**-16 •	85-T-**260**	9,3	13,2	17,9
85-13-**280**-16	85-78-**280**-16	85-T-**280**	9,8	13,7	18,4
85-13-**300**-16	85-78-**300**-16	85-T-**300**	10,3	14,2	18,9
85-13-**320**-16	85-78-**320**-16	85-T-**320**	10,8	14,7	19,4
85-13-**340**-16	85-78-**340**-16	85-T-**340**	11,3	15,2	19,9
85-13-**360**-16	85-78-**360**-16	85-T-**360**	11,8	15,8	20,5
85-13-**380**-16	85-78-**380**-16	85-T-**380**	12,3	16,3	21
85-13-**400**-16	85-78-**400**-16	85-T-**400**	12,8	16,8	21,5
85-13-**420**-16	85-78-**420**-16	85-T-**420**	13,3	17,3	22
85-13-**440**-16	85-78-**440**-16	85-T-**440**	13,8	17,8	22,5
85-13-**460**-16	85-78-**460**-16	85-T-**460**	14,4	18,3	23
85-13-**480**-16	85-78-**480**-16	85-T-**480**	14,9	18,8	23,5
85-13-**500**-16	85-78-**500**-16	85-T-**500**	15,4	19,3	24
85-13-**520**-16	85-78-**520**-16	85-T-**520**	15,9	19,8	24,5
85-13-**540**-16	85-78-**540**-16	85-T-**540**	16,4	20,3	25
85-13-**560**-16	85-78-**560**-16	85-T-**560**	16,9	20,8	25,5
85-13-**580**-16	85-78-**580**-16	85-T-**580**	17,4	21,3	26

Werkstoff und Oberfläche

Verschlußzapfen mit Flügelkopf: Stahl 1.0204.
Flügel: Stahl 1.1121.
Verschlußzapfen mit Bügelgriff: Stahl 1.0204.
Bügelgriff: Stahl 1008 oder Stahl 1.1121.
Verschlußzapfen mit Rändelkopf: kohlenstoffarmer Stahl.
Linsenkopf (mit Schlitz oder Innensechskant): Stahl 1.1121 oder rostbeständiger Stahl ähnl. 1.4300, passiviert.
Alle anderen: Stahl 1.0204.
Alle Zapfen sind einsatzgehärtet.
Oberflächen siehe Tabelle.

Produktnummern
Toolhead-Schlüssel
29-90-215-10 •

Einbau der Verschlußzapfen

Bei: Alle Kopfausführungen

Für alle Plattenstärken

1. Bohren.

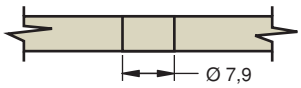

2. Verschlußzapfen einsetzen und Sicherungsring aufschieben.

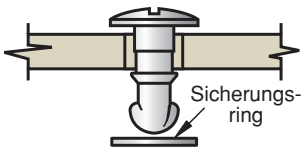

Sicherungsringe

Montage von Hand

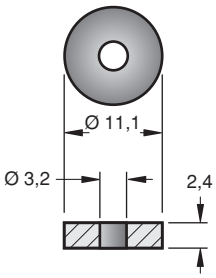

Werkstoff und Oberfläche

Neopren, schwarz.

Produktnummer
85-33-101-27 •

Montage

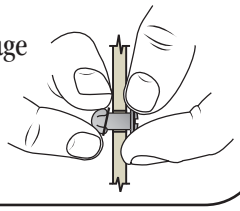

Alle Maße in Millimeter
Technische Änderungen vorbehalten. Verbindlich für Maßzeichnungen und Technische Daten sind nur die neuesten Produktspezifikationen, die Sie auf Anfrage erhalten.