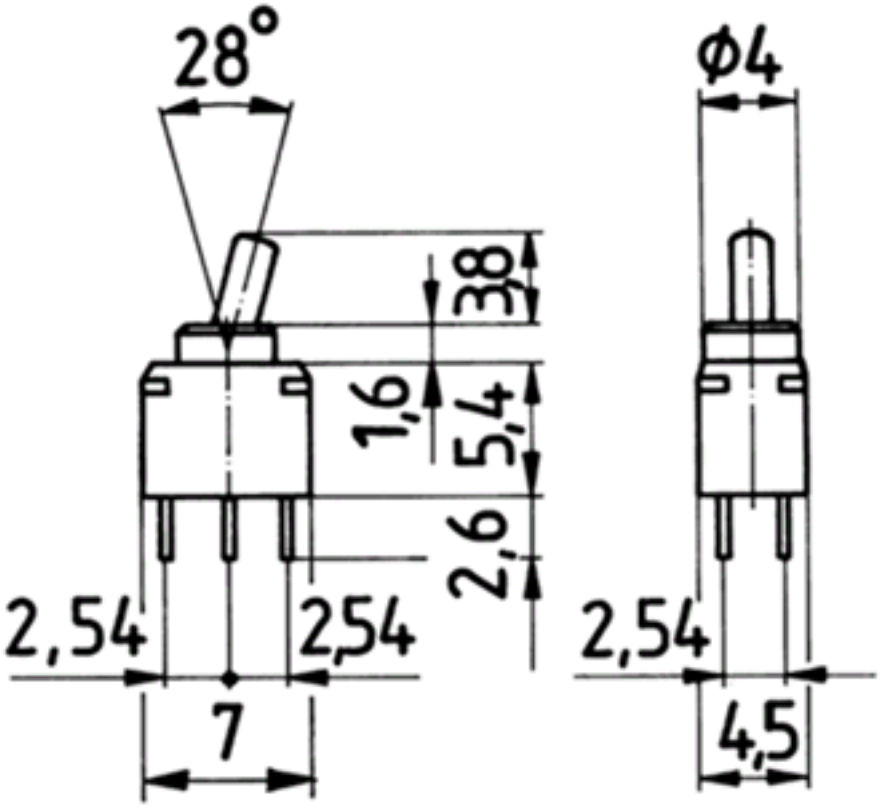
28°
Φ4
3,8
1,6
5,4
2,6
2,54
2,54
7
2,54
4,5

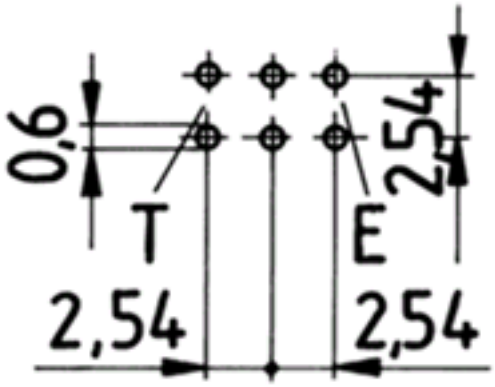
0,6
2,54
T
E
2,54
2,54