THIS DRAWING IS UNPUBLISHED. VERTRAULICHE UNVEROEFFENTLICHTE ZEICHNUNG. | RELEASED FOR PUBLICATION ,1998 FREI FUER VEROEFFENTLICHUNG
© COPYRIGHT 1998 BY AMP INCORPORATED. ALL RIGHTS RESERVED. ALLE REICHTE VORBEHALTEN.

MATED WITH: PASSEND ZU: SEE 1355071 AND 1355073

LOC	DIST
AI	–
PROJECT NR.: A92-52228	

REVISIONS / AENDERUNGEN

P	LTR	DESCRIPTION / BESCHREIBUNG	DATE	DWN	APVD
	A	NEW DRAWING; REPLACEMENT FOR DRAWING 92-52228-320 neue Zeichnung; Ersatz für Zeichnung 92-52228-320	12.AUG 98	Gerlach	Haß
	A1	NOTE 10 EXTENDED Note 10 geändert	22-OCT-98	Gerlach	Haß
	A2	NEW DRAWING-NO.; REPLACEMENT FOR OLD DRAWING-NO. 116-18025-002 neue Zeichnungs-Nr.; Ersatz für Zeichnungs-Nr. 116-18025-002	09-JUN-99	Gerlach	Haß
	A3	CODING B NEW, PARTS LIST EXTENDED Kodierung B neu hinzu, Stückliste ergänzt	03-APR-00	C.Götz	Haß
	A4	CODING C NEW, PARTS LIST EXTENDED Kodierung C neu hinzu, Stückliste ergänzt	14-JUN-00	Hübner	Haß
	B	REVISION AND MATERIAL OF HOUSINGS CHANGED (PBT-GF10 -> PA66-GF13) Revision u. Material der Gehäuse geändert (PBT-GF10 -> PA66-GF13)	16-OCT-00	Hübner	Haß

was 116-18025-002

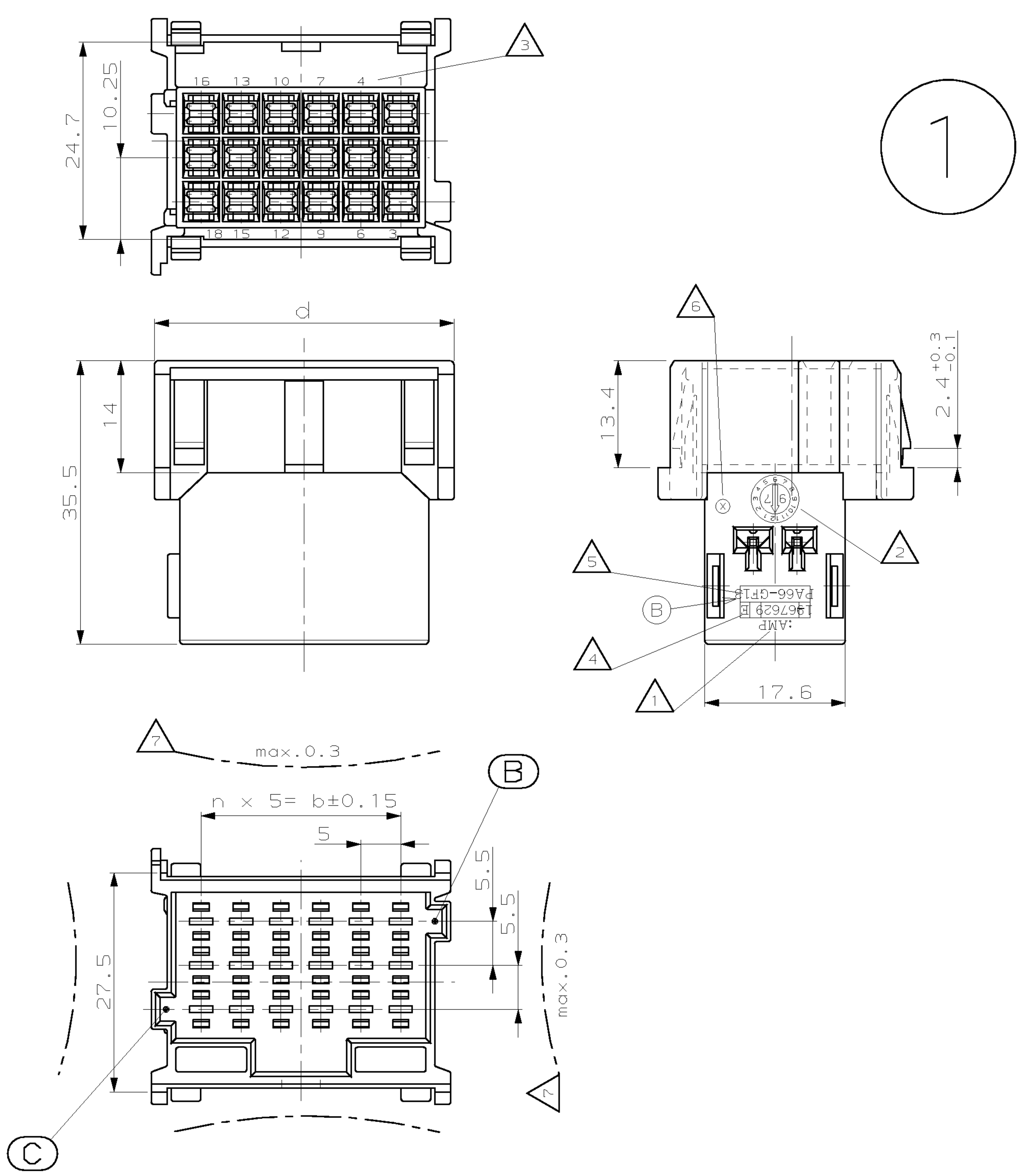

1-967629-... CODING A (GROOVE B-C) AS SHOWN
Kodierung A (Nut B-C) wie gezeichnet

CODING A, CAVITY NUMBERG. (CAVITIES ONLY SYMBOL.) Kodierung A, Kammerbezeichng. (Kammern nur symbol. dargest.)	n	b ±0.2	c +0.4	d -0.3	POSITIONS Polzahl	a ±0.15
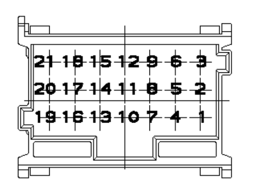	6	30	42.8	42.5	21	36
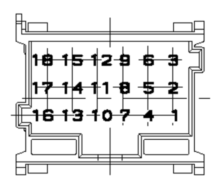	5	25	37.8	37.5	18	31
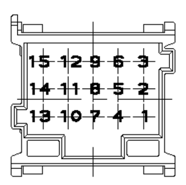	4	20	32.8	32.5	15	26
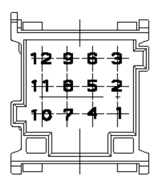	3	15	27.8	27.5	12	21
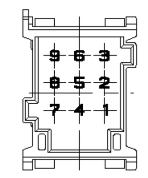	2	10	22.8	22.5	9	16
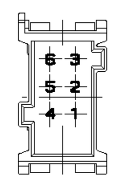	1	5	17.8	17.5	6	11

CUT-OFF
Ausschnitt

MATERIAL-THICKNESS $t=2.0^{+0.3}_{-0.2}$
Blechdicke $t=2.0^{+0.3}_{-0.2}$

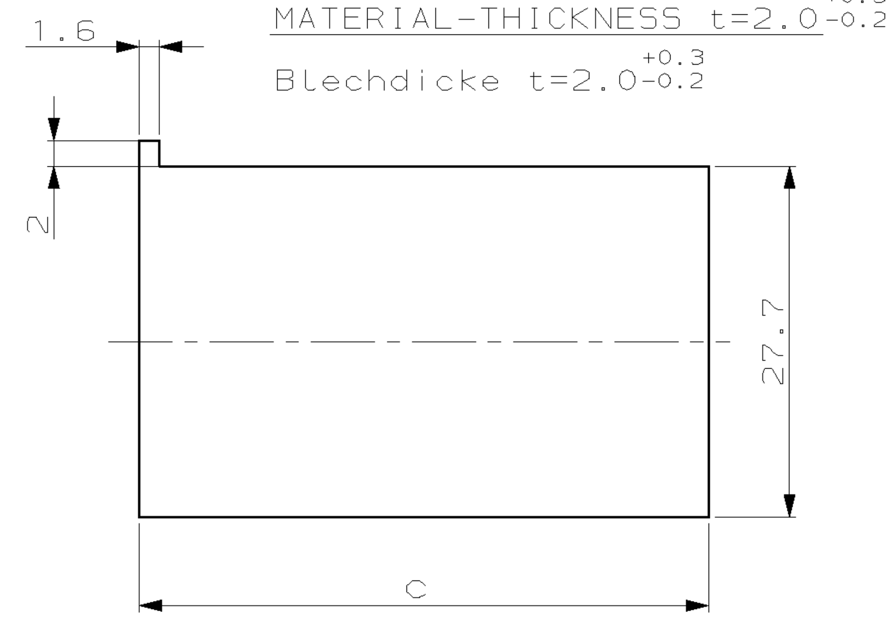

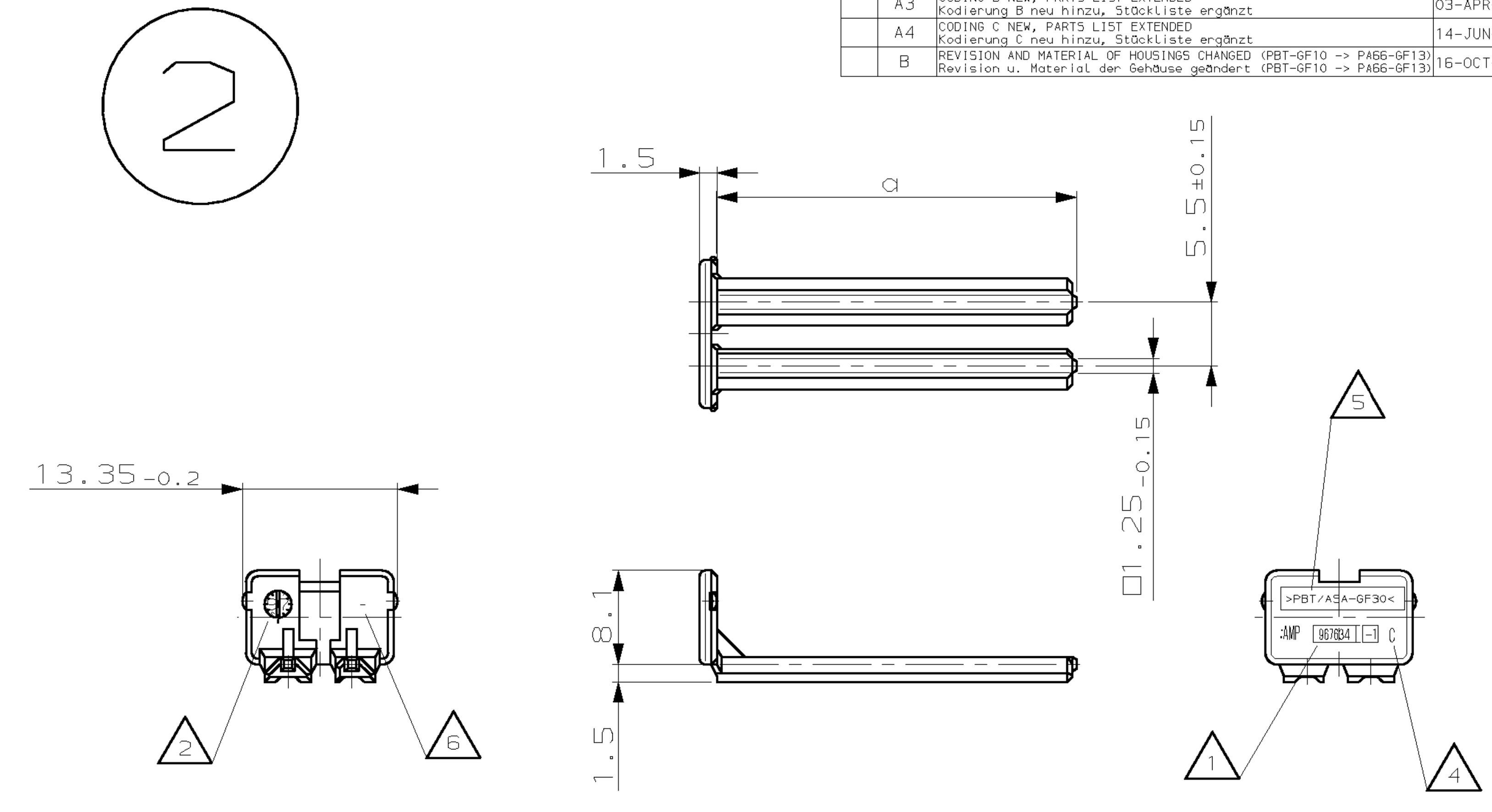

967634-1 AS SHOWN
wie gezeichnet

NOTES:
Bemerkungen:

1. AMP-LOGO, PARTNUMBER
AMP-Logo und Bestell-Nr.
2. PRODUCTION-DATE
Produktionsdatum
3. CAVITY-MARKING
Kammerbezeichnung
4. THE REVISION STATUS OF THE MOULD
Änderungszustand des Werkzeuges
5. MATERIAL-MARKING ACC. TO VDA 260
Werkstoffkennzeichnung nach VDA 260
6. MOLD CAVITY-MARKING
Nestmarkierung
7. WARPAGE TO ... PERMITTED
Verzug bis ... zulässig
8. a: DIMENSION OF SECONDARY LOCKING DEVICE
a: Maß für zweite Kontaktsicherung
9. PACKAGING: LOOSE PIECE IN CORRUGATED BOX FOR BOTH PARTS (CONDITIONED HOUSINGS IN PLASTIC BAG)
Verpackung: Beide Teile werden lose im Karton geliefert (konditionierte Gehäuse in Kunststoff-Beutel)
10. CAVITIES MATING WITH TAB, 2.8mm (WITHOUT SINGLE WIRE SEAL)
MAX. WIRE SIZE 2.5mm² FLR - SEE DRAWING:
(A1) Kontaktkammern passend für Flachstecker, 2.8mm (ohne Einzel-Dichtungs-System)
max. Drahtgrößenbereich 2.5mm² FLR - siehe Zeichnung:
AMP-No.: 1355052

SECONDARY LOCKING DEVICE / zweite Kontaktsicherung

CUST. PART NUMBER Kunden-Einzelteil-Nr.	AMP ORDER-NO AMP Bestell-Nr.	REV	POS.	DESCRIPTION Benennung Einzelteil	MATERIAL Werkstoff	COLOUR Farbe
-	967635-1	C	2	SECONDARY LOCKING DEVICE / zweite Kontaktsicherung FOR 21 POS. HOUSING / für 21 pol. Gehäuse	PBT/ASA-GF30	CLAY BROWN Lehmbraun
-	967634-1	C	2	SECONDARY LOCKING DEVICE / zweite Kontaktsicherung FOR 18 POS. HOUSING / für 18 pol. Gehäuse	PBT/ASA-GF30	SLATE GREY Schiefergrau
-	967633-1	C	2	SECONDARY LOCKING DEVICE / zweite Kontaktsicherung FOR 15 POS. HOUSING / für 15 pol. Gehäuse	PBT/ASA-GF30	TRAFFIC PURPLE Verkehrspurpur
-	967632-1	C	2	SECONDARY LOCKING DEVICE / zweite Kontaktsicherung FOR 12 POS. HOUSING / für 12 pol. Gehäuse	PBT/ASA-GF30	YELLOW GREEN Gelbgrün
-	967631-1	C	2	SECONDARY LOCKING DEVICE / zweite Kontaktsicherung FOR 9 POS. HOUSING / für 9 pol. Gehäuse	PBT/ASA-GF30	RAPE YELLOW Rapsgelb
-	968271-1	C	2	SECONDARY LOCKING DEVICE / zweite Kontaktsicherung FOR 6 POS. HOUSING / für 6 pol. Gehäuse	PBT/ASA-GF30	GENTIAN BLUE Enzianblau

TAB HOUSING / Tab Gehäuse

CODING / Kodierung **A** (A3)
(GROOVE / Nut: B-C)

CUST. PART NUMBER Kunden-Einzelt.-Nr.	AMP ORDER-NO AMP Bestell-Nr.	REV	COLOUR Farbe	CUST. PART NUMBER Kunden-Einzelt.-Nr.	AMP ORDER-NO AMP Bestell-Nr.	REV	COLOUR Farbe	CUST. PART NUMBER Kunden-Einzelt.-Nr.	AMP ORDER-NO AMP Bestell-Nr.	REV	COLOUR Farbe
-	1-967630-6	E	GENTIAN BLUE Enzianblau	-	1-967630-5	E	RAPE YELLOW Rapsgelb	-	1-967630-4	E	YELLOW GREEN Gelbgrün
-	1-967629-6	E	CLAY BROWN Lehmbraun	-	1-967629-5	E	GENTIAN BLUE Enzianblau	-	1-967629-4	E	RAPE YELLOW Rapsgelb
-	1-967628-6	E	SLATE GREY Schiefergrau	-	1-967628-5	E	CLAY BROWN Lehmbraun	-	1-967628-4	E	GENTIAN BLUE Enzianblau
-	1-967627-6	D	TRAFFIC PURPLE Verkehrspurpur	-	1-967627-5	D	SLATE GREY Schiefergrau	-	1-967627-4	D	CLAY BROWN Lehmbraun
-	1-967626-6	D	YELLOW GREEN Gelbgrün	-	1-967626-5	D	TRAFFIC PURPLE Verkehrspurpur	-	1-967626-4	D	SLATE GREY Schiefergrau
-	1-965641-6	D	RAPE YELLOW Rapsgelb	-	1-965641-5	D	YELLOW GREEN Gelbgrün	-	1-965641-4	D	TRAFFIC PURPLE Verkehrspurpur

CUST. PART NUMBER Kunden-Einzelt.-Nr.	AMP ORDER-NO AMP Bestell-Nr.	REV	COLOUR Farbe	CUST. PART NUMBER Kunden-Einzelt.-Nr.	AMP ORDER-NO AMP Bestell-Nr.	REV	COLOUR Farbe	CUST. PART NUMBER Kunden-Einzelt.-Nr.	AMP ORDER-NO AMP Bestell-Nr.	REV	COLOUR Farbe
-	1-967630-3	E	TRAFFIC PURPLE Verkehrspurpur	-	1-967630-2	E	SLATE GREY Schiefergrau	-	1-967630-1	E	CLAY BROWN Lehmbraun
-	1-967629-3	E	YELLOW GREEN Gelbgrün	-	1-967629-2	E	TRAFFIC PURPLE Verkehrspurpur	-	1-967629-1	E	SLATE GREY Schiefergrau
-	1-967628-3	E	RAPE YELLOW Rapsgelb	-	1-967628-2	E	YELLOW GREEN Gelbgrün	-	1-967628-1	E	TRAFFIC PURPLE Verkehrspurpur
-	1-967627-3	D	GENTIAN BLUE Enzianblau	-	1-967627-2	D	RAPE YELLOW Rapsgelb	-	1-967627-1	D	YELLOW GREEN Gelbgrün
-	1-967626-3	D	CLAY BROWN Lehmbraun	-	1-967626-2	D	GENTIAN BLUE Enzianblau	-	1-967626-1	D	RAPE YELLOW Rapsgelb
-	1-965641-3	D	SLATE GREY Schiefergrau	-	1-965641-2	D	CLAY BROWN Lehmbraun	-	1-965641-1	D	GENTIAN BLUE Enzianblau

MECHAN. CODING:
mechan. Kodierung:

POS.	DESCRIPTION Benennung Einzelteil	MATERIAL Werkstoff
1	TAB HOUSING, 2.8mm / Tab-Gehäuse, 2.8mm 21 POS. polig	(B) PA66-GF13
1	TAB HOUSING, 2.8mm / Tab-Gehäuse, 2.8mm 18 POS. polig	(B) PA66-GF13
1	TAB HOUSING, 2.8mm / Tab-Gehäuse, 2.8mm 15 POS. polig	(B) PA66-GF13
1	TAB HOUSING, 2.8mm / Tab-Gehäuse, 2.8mm 12 POS. polig	(B) PA66-GF13
1	TAB HOUSING, 2.8mm / Tab-Gehäuse, 2.8mm 9 POS. polig	(B) PA66-GF13
1	TAB HOUSING, 2.8mm / Tab-Gehäuse, 2.8mm 6 POS. polig	(B) PA66-GF13

SCALE M 1:1

(A4)

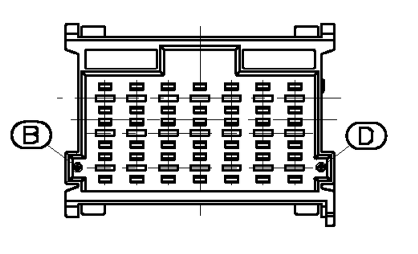

3-967630-1
CODING C (GROOVE B-D) AS SHOWN
Kodierung C (Nut B-D) wie gezeichnet

(A3)

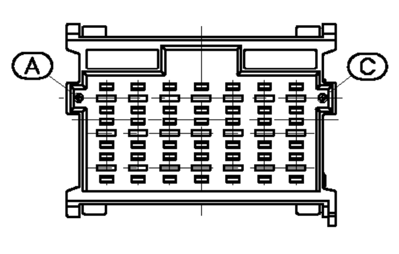

2-967630-1
CODING B (GROOVE A-C) AS SHOWN
Kodierung B (Nut A-C) wie gezeichnet

(A4) CODING / Kodierung **C**
(GROOVE / Nut: B-D)

CUST. PART NUMBER Kunden-Einzelt.-Nr.	AMP ORDER-NO AMP Bestell-Nr.	REV	COLOUR Farbe
-	3-967630-1	E	LIGHT BLUE Lichtblau
-	-	-	-
-	-	-	-

CODING / Kodierung **B**
(GROOVE / Nut: A-C)

CUST. PART NUMBER Kunden-Einzelt.-Nr.	AMP ORDER-NO AMP Bestell-Nr.	REV	COLOUR Farbe
-	2-967630-1	E	NATURE natur
-	-	-	-
-	-	-	-

MECHAN. CODING:
mechan. Kodierung:

POS.	DESCRIPTION Benennung Einzelteil	MATERIAL Werkstoff
1	TAB HOUSING, 2.8mm / Tab-Gehäuse, 2.8mm 21 POS. polig	(B) PA66-GF13
1	TAB HOUSING, 2.8mm / Tab-Gehäuse, 2.8mm — POS. polig	(B) PA66-GF13
1	TAB HOUSING, 2.8mm / Tab-Gehäuse, 2.8mm — POS. polig	(B) PA66-GF13

(A3) FURTHER VERSIONS OF TAB HOUSINGS (USE SAME SECONDARY LOCKING DEVICE AS FOR HOUSINGS WITH BASIC CODING A (GROOVE B-C))
Weitere Versionen der Tabgehäuse (gleiche 2. Kontaktsicherung passend wie für Gehäuse mit Basiskodierung A (Nut B-C))

THIS DRAWING IS A CONTROLLED DOCUMENT FOR AMP INCORPORATED. IT IS SUBJECT TO CHANGE AND THE CONTROLLING ENGINEERING ORGANIZATION SHOULD BE CONTACTED FOR THE LATEST REVISION. DIESES ZEICHNUNGSDOKUMENT WIRD DURCH AMP INCORPORATED KONTROLLIERT. AENDERUNGEN, DIE DEM TECHNISCHEN FORTSCHRITT DIENEN, SIND VORBEHALTEN. DEN JEWEILS LETZTGUELTIGEN AENDERUNGSSTAND ERFAHREN SIE AUF ANFRAGE.

DIMENSIONS: DIMENSIONEN: mm	TOLERANCES UNLESS OTHERWISE SPECIFIED: ALLGEMEINTOLERANZEN n. ISO 8015 n. DIN 16901 - 140 ANGLES/WINKEL ±-	DWN K. Gerlach 15.APR 98	AMP — tyco Electronics AMP GmbH D - 64625 Bensheim
MATERIAL SEE TABLE	FINISH/OBERFLAECHE/FARBE SEE TABLE	CHK R. Hübner 15.APR 98	
		APVD J. Haß 15.APR 98	NAME PRODUCT GROUP DRAWING FOR: TAB HOUSING (2.8mm), 6-21POS. AND SECONDARY LOCKING DEVICE Produkt-Gruppen-Zeichnung fuer: Flachstecker Gehaeuse (2.8mm), 6-21pol. und zweite Kontaktsicherung
		PRODUCT SPEC PRODUKTSPEZ. —	SIZE A1 / CAGE CODE 00779 / DRAWING NO ZEICHNUNGS-NR. C- 1355072 (REPLACES 116-18025-002) / RESTRICTED TO NUR FUER —
		APPLICATION SPEC VERARBEITUNGSSPEZ. —	
		WEIGHT GEWICHT —	
		CUSTOMER DRAWING /KUNDENZEICHNUNG	MASSSTAB 2:1 / BLATT 1 OF VON 1 / REV B